表面処理 TREATMENT	表面仕上 ROUGHNESS
クロームメッキ	——— (———)

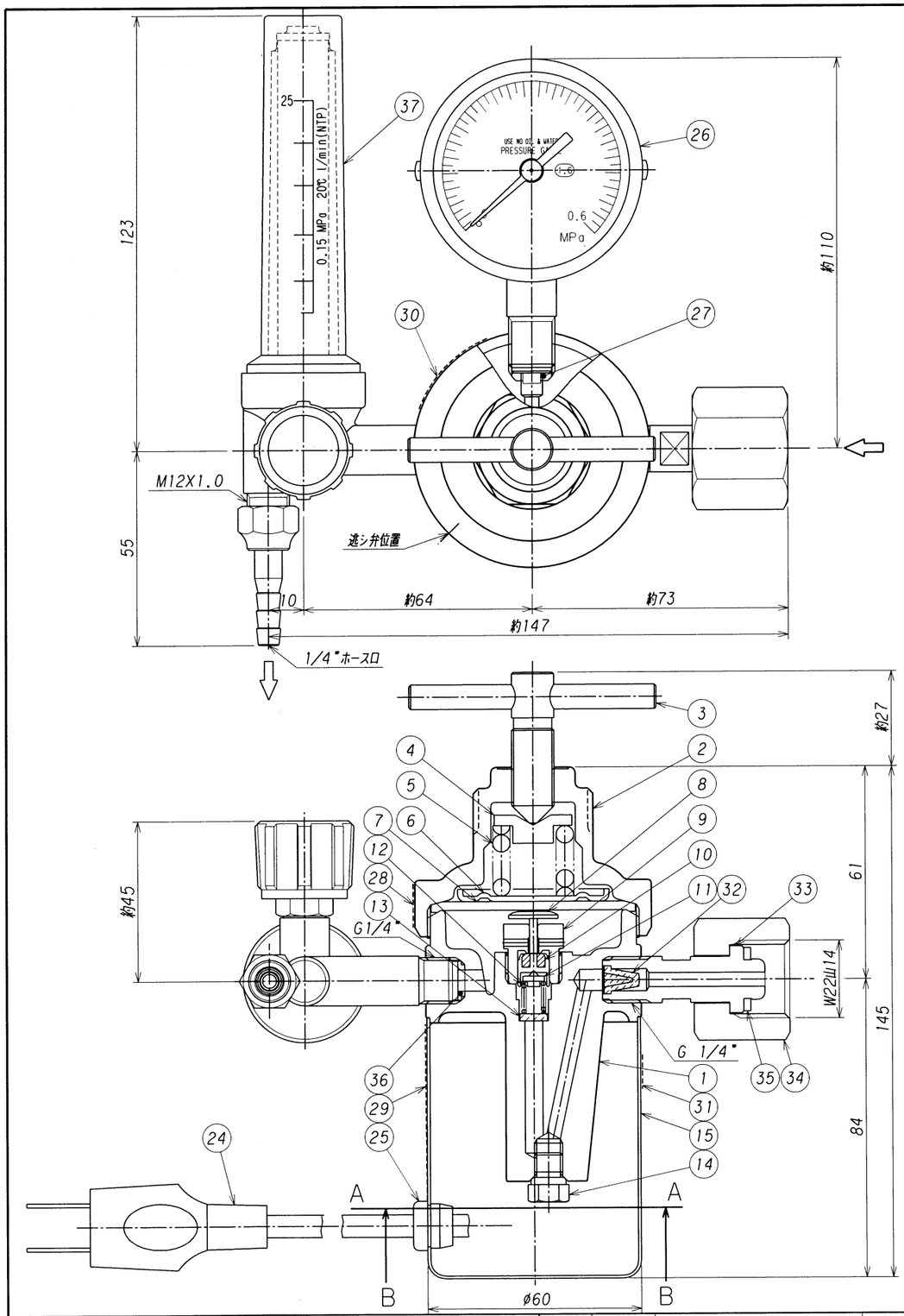

A-A 断面 (B-Bより見る)

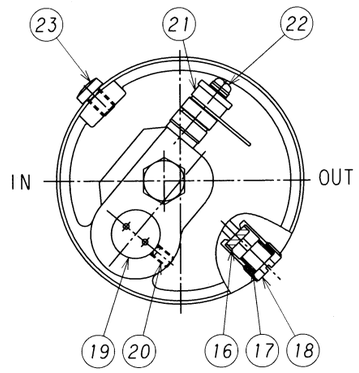

番号 ITEM	名称 NAME OF PARTS	材質 MATERIAL	数量 Q'TY	摘要 REMARKS
37	流量計	C3771B/アクリル	1	CO_2 0.15MPa 25L/min
36	パッキン	C1220T	1	
35	パッキン	ナイロン	1	
34	袋ナット	C3604B	1	
33	足ネジ	C3604B	1	
32	フィルター	焼結合金	1	
31	アースシール	テトロン	1	
30	銘板	テトロン	1	
29	取扱説明銘板	テトロン	1	
28	サーモワッペン	テトロン	1	50℃
27	圧力計パッキン	C1220T	2	
26	低圧圧力計	要部C3604B	1	A ø60 X 0.6MPa X G1/4
25	コードブッシュ	樹脂	1	
24	電源コード		1	2芯 2m
23	キャップ固定ビス	SWRM	2	M4
22	サーモスタット固定ビス	SWRM	1	M3
21	サーモスタット		1	
20	ヒーター固定ビス	S	2	M3
19	ヒーター(190W)		1	
18	逃シ弁調整ネジ	C3604B	1	
17	逃シ弁スプリング	SUS304	1	
16	逃シ弁バルブ	C3604B	1	NRディスク
15	キャップ	SS400	1	
14	プラグ	C3604B	1	
13	フィルター	焼結合金	1	
12	バルブスプリング	SUS304	1	
11	安定器	C3604B	1	
10	バルブ	C3604B	1	PCTFE(ダイフロンディスク)
9	シート	C3604B	1	
8	バルブ押シ	C3604B	1	
7	ダイヤフラム	CR	1	
6	受圧板	SPCC	1	
5	調整スプリング	SWP	1	
4	スプリング押エ	C3604B	1	
3	押シネジハンドル	C3604B	1	
2	カバー	ADC	1	
1	本体	C3771B	1	

符号 SYM	理由 REASON	改訂内容 DESCRIPTIONS	改訂日 DATE	改訂者 CHECKED	承認 APPROVED
3					
2					
1					

改訂理由 REASON: A.客先要求 B.設計変更 C.誤記訂正 D.その他

承認 APPROVED	[signature]
検図 CHECKED	[signature]
設計 DESIGNED	田島
作図 DRAWN	中邨
第三角法 THIRD ANGLE PROJECTION METHOD	

設備 PLAN

材質 MATERIAL	———	個数 Q'TY	1
作成日 DATE	2002. 6. 6	尺度 SCALE	1:1.5

株式会社 千代田精機 CHIYODA SEIKI Co.,Ltd.

名称 TITLE: ヒーター付圧力調整器 <EH-1N>型

単位 DIMENSION mm

図番 DWG.No. SRS-EH-1N

REV. 0