表面処理 TREATMENT	表面仕上 ROUGHNESS
クロームメッキ	( )

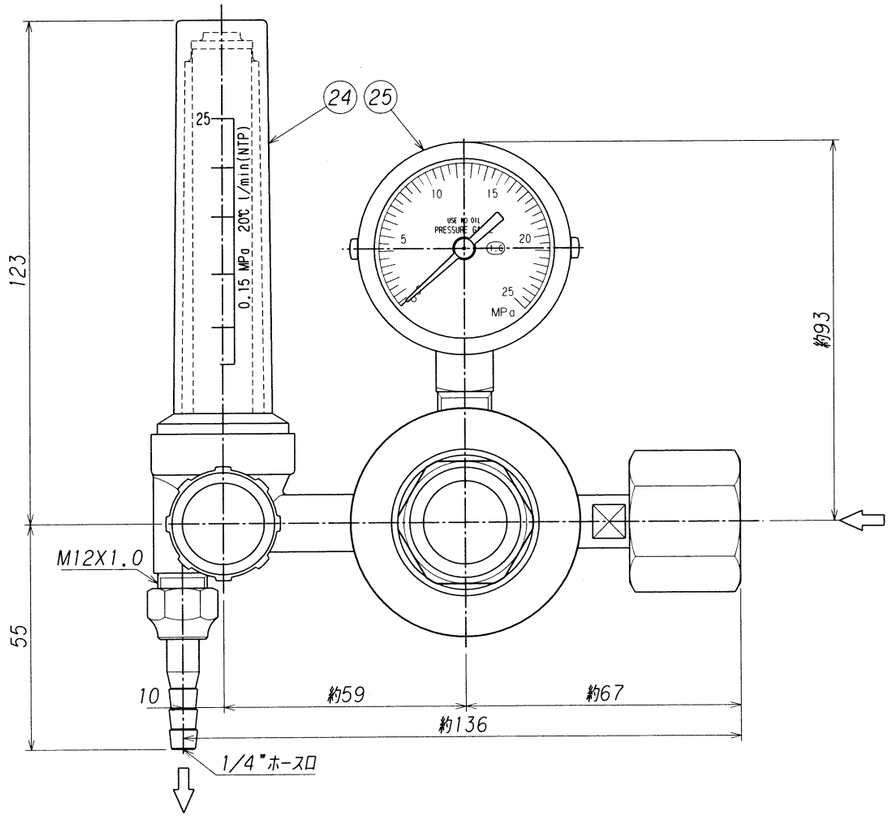

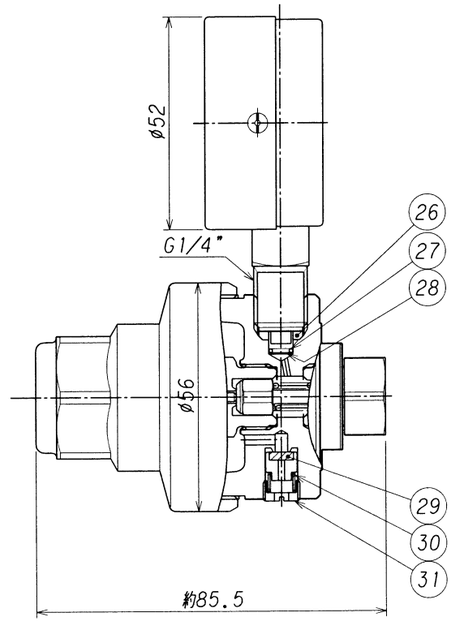

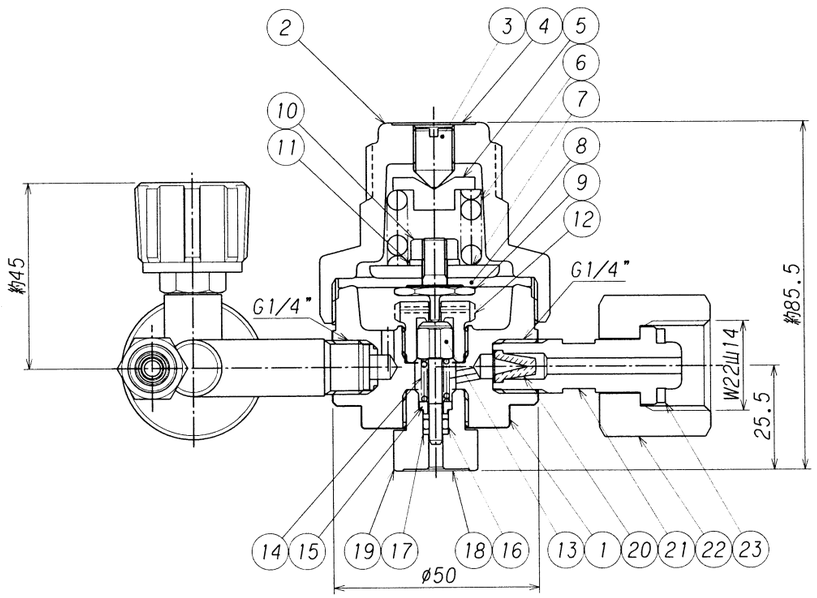

番号 ITEM	名称 NAME OF PARTS	材質 MATERIAL	数量 Q'TY	摘要 REMARKS
31	逃シ弁調整ネジ	C3604B	1	
30	逃シ弁スプリング	SUS304	1	
29	逃シ弁バルブ	C3604B	1	NRディスク
28	金アミ	SUS316	1	300メッシュ
27	金アミ止メリング	SUS304	1	
26	圧力計パッキン	C1220T	2	
25	高圧圧力計	要部C3604B	1	Aø50X25MPaXG1/4
24	流量計	C3771B/アクリル	1	
23	パッキン	ナイロン	1	
22	袋ナット	C3604B	1	
21	足ネジ	C3604B	1	
20	フィルター	焼結合金	1	
19	バックナット	C3604B	1	
18	フタ	AL	1	
17	バックアップリング	PTFE(テフロン)	2	P-3 バイアスカット
16	Oリング	NBR	1	P-3
15	カラー	C3604B	1	
14	バルブスプリング	SUS304	1	
13	バルブ	C3604B	1	PCTFE(ダイフロン)ディスク
12	シート	C3604B	1	
11	スプリングワッシャ	S	1	
10	ナット	C3604B	1	M6
9	バルブ押シ	C3604B	1	
8	ダイヤフラム	CR	1	
7	受圧板	C3604B	1	
6	調整スプリング	SWP	1	
5	スプリング押エ	C3604B	1	
4	キャップシール	AL	1	
3	調整ネジ	C3604B	1	
2	カバー	ZDC	1	
1	本体	C3771B	1	

符号 SYM	理由 REASON	改訂内容 DESCRIPTIONS	改訂日 DATE	改訂者 CHECKED	承認 APPROVED
3					
2	B	本体シート部の形状を変更。	2000.11.1	NAKAMURA	澤石
1	D	計量法改正ニヨル圧力計目盛修正。	1999.7.1.	HAYASHI	田島

改訂理由 REASON: A.客先要求 B.設計変更 C.誤記訂正 D.その他

承認 APPROVED	浪本
検図 CHECKED	田島
設計 DESIGNED	池本
作図 DRAWN	小林
第三角法 THIRD ANGLE PROJECTION METHOD	

設備PLAN

材質 MATERIAL	――	個数 Q'TY	1
作成日 DATE	1997. 4. 1	尺度 SCALE	1:1.5

株式会社 千代田精機 CHIYODA SEIKI Co.,Ltd.

名称TITLE

ハイ・セレクト 圧力調整器

<AHN-2> 型

単位 DIMENSION mm

図番 DWG.No. SRS-HS-AHN2

REV. 2