A アウトレット

❷GOR-S5000ーシリーズ…ハイパフォーマンス・アウトレット

GOR-S5000　卓上型/壁付型

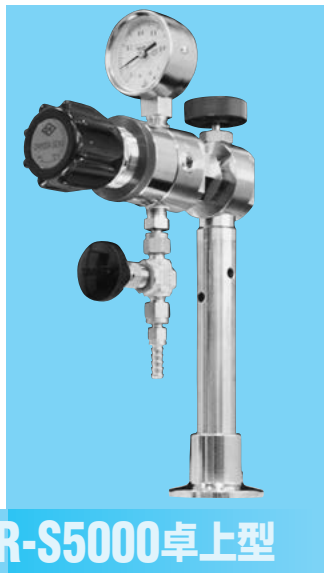

GOR-S5000卓上型

【外観寸法図】

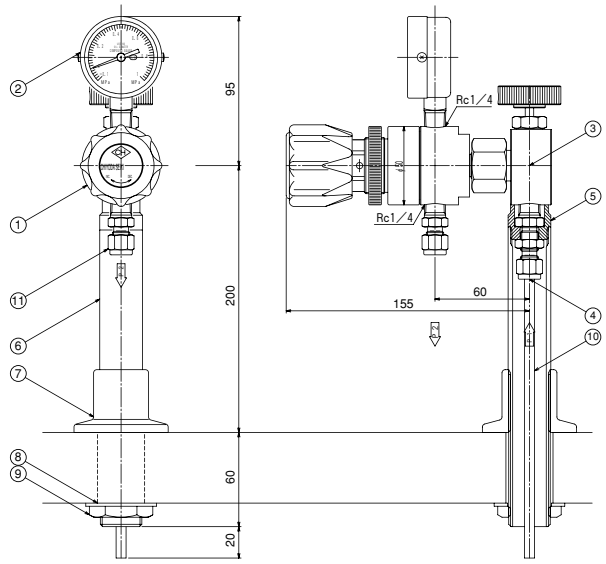

【材料表】

No.	名称	材質	個数	備考
1	圧力調整器	SUS316	1	GOR-5029
2	圧力計	SUS316	1	φ50×1MPa連成計
3	入口バルブ	SUS316	1	ダイヤフラム弁
4	入口継手	SUS316	1	SS-400-11-4RT
5	カラー	C3604B	1	
6	支柱	SUS304TP	1	2OA Sch40
7	固定座	C3604B	1	
8	ワッシャー	C3604B	1	
9	固定ナット	C3604B	1	
10	導管	SUS316TP	1	φ6.35×t1.0
11	出口継手	SUS316	1	SS-400-1-4RT

※出口バルブ、ホース口は
オプション

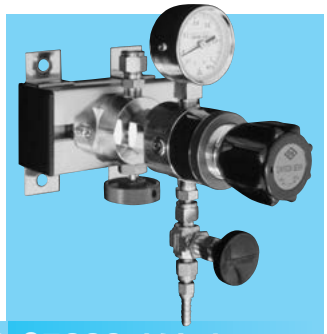

GOR-S5000壁付型（1ヶ口）

【外観寸法図（2ヶ口）】

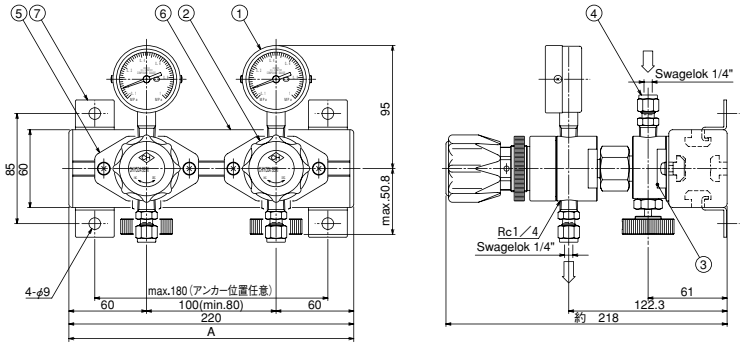

7	ブラケット
6	固定ベース
5	圧力調整器固定板
4	出入口継手
3	入口バルブ
2	圧力調整器
1	圧力計

※出口バルブ、
ホース口は
オプション

【GOR-S5000壁付型（4ヶ口）】

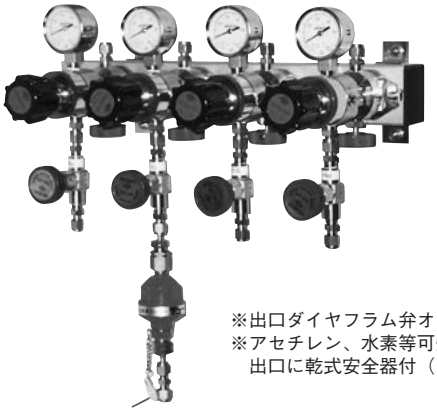

※出口ダイヤフラム弁オプション
※アセチレン、水素等可燃性ガスの場合、
出口に乾式安全器付（オプション）

【材料表 GOR-S5000壁付型】

No.	名称	材質	備考
1	圧　力　計	SUS316	
2	圧力調整器	SUS316	GOR-5026-D4
3	入口バルブ	SUS316	ダイヤフラム弁
4	出入口継手	SUS316	SS-400-1-4RT
5	調整器固定板	SUS304	
6	固定ベース	アルミ	
7	ブラケット	SUS304	

【寸法表 GOR-S5000壁付型】

寸法＼取出口	1	2	3	4	5	6
A（mm）	120	220	320	420	520	620

【仕様】

	パネル式アウトレット	アウトレットスリム	ボックス式アウトレット	GOR-S5000アウトレット
設計圧力	1次側圧力: 0.99MPa、2次側圧力: 0.7MPa			
常用圧力	1次側圧力: 0.9MPa、2次側圧力: 0.1～0.6MPa			
流量	50ℓ/min（標準状態）			
入口接続	スウェジロック 1/4"			
出口接続	M16×1.5φ6ホースニップル			
出口オプション	スウェジロック 1/4"			
	テフロン・チューブ用ワンタッチ継手			
	C_2H_2,H_2等は、乾式安全器追加			
特殊仕様	その他、ストップ弁、ダイヤフラム弁、フィルター追加等、特殊仕様は、ご連絡下さい。			
材質	圧力調整器本体・接ガス部: SUS316			
	弁: SUS316等			