V

アウトレット
❶壁付型アウトレット

パネル式アウトレット/アウトレット・スリム/ボックス式アウトレット

【概要】

1 分析用標準ガスなどを、建屋内配管設備より取出す場合に、使用します。
2 アセチレン、水素、プロパン、メタン等　可燃性ガス用は、出口に乾式安全器の取付をおすすめします。
3 調整圧力は、0.6MPa以下です。

【パネル式アウトレット　外観寸法図（4ヶ口）】

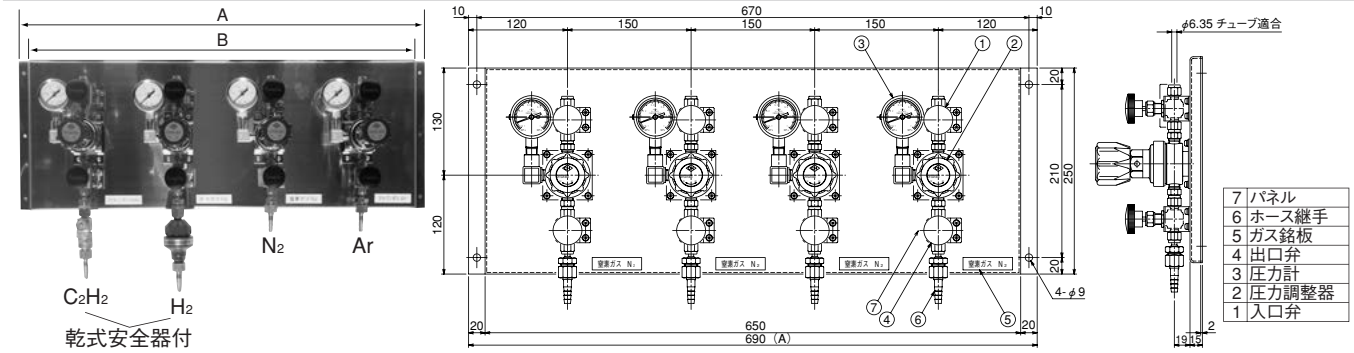

【アウトレット・スリム　外観寸法図（3ヶ口）】

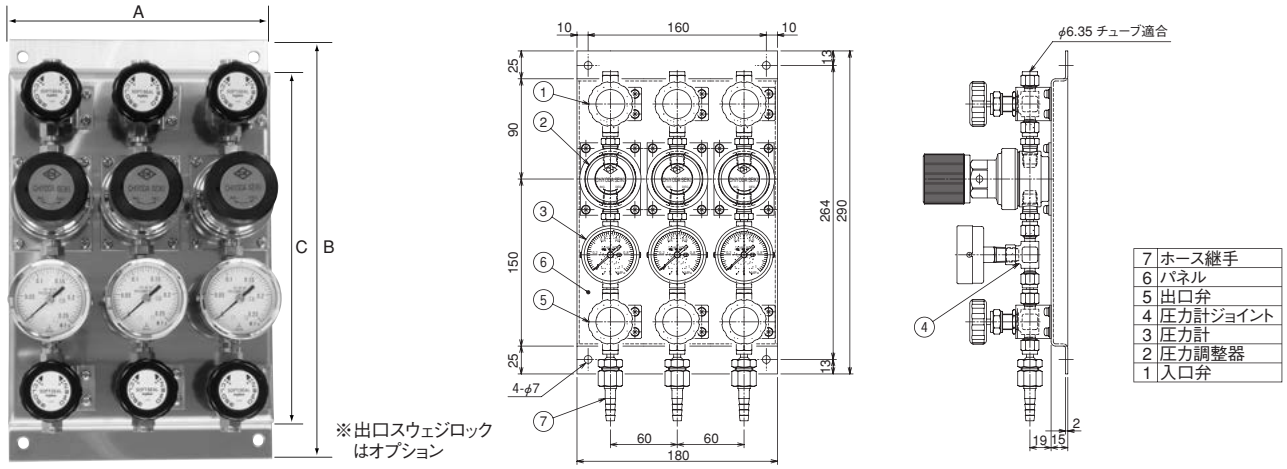

【ボックス式アウトレット（施錠可）　外観寸法図（3ヶ口）】

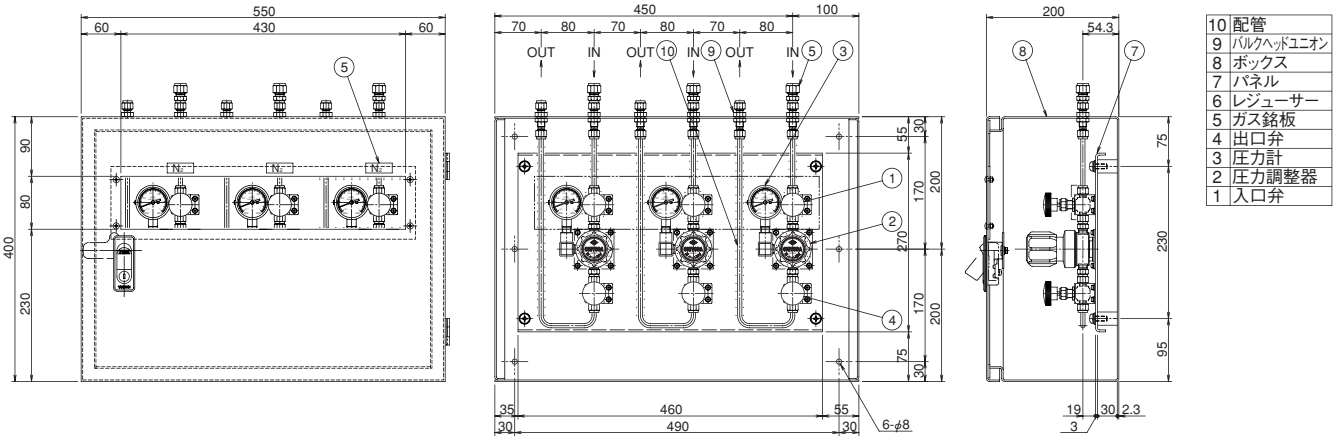

【パネル式アウトレット寸法表】

	1ヶ口	2ヶ口	3ヶ口	4ヶ口	5ヶ口
A	240	390	540	690	840
B	220	370	520	670	820

【アウトレット・スリム寸法表】

	1ヶ口	2ヶ口	3ヶ口	4ヶ口	5ヶ口
A	60	120	180	240	300
B	290				
C	240				

【パネル式アウトレット材料表】

No.	名称	材料
1	入口弁	SUS316
2	圧力調整器/EX-500mkⅡ	SUS316
3	圧力計（1MPa/AC: 0.25MPa）	SUS316
4	出口弁	SUS316
5	ガス名銘板	アクリル
6	ホース継手	SUS316
7	パネル	SUS304

- 入口･出口弁にダイヤフラム弁を使用したタイプもありますので、ご用命下さい。
- ご用命の際は、型式、ガス名、出入口サイズ・形状をご指示下さい。