E 逆火防止器
❶乾式安全器…トーチ側取付用（酸素専用）

SFST-02型（ST直頭レバー式切断器/スカーフィング吹管取付用）
SFG3-02型（G2, G3直頭レバー式切断器/スカーフィング吹管取付用）

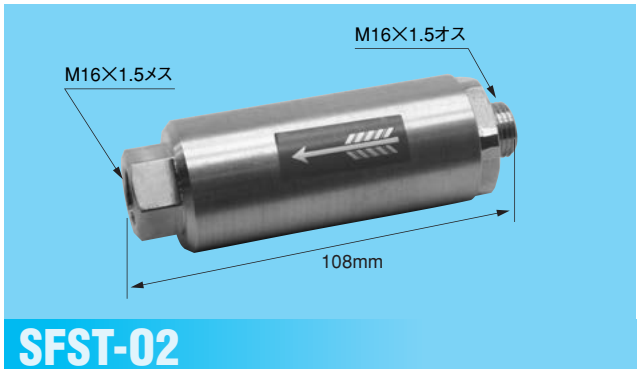

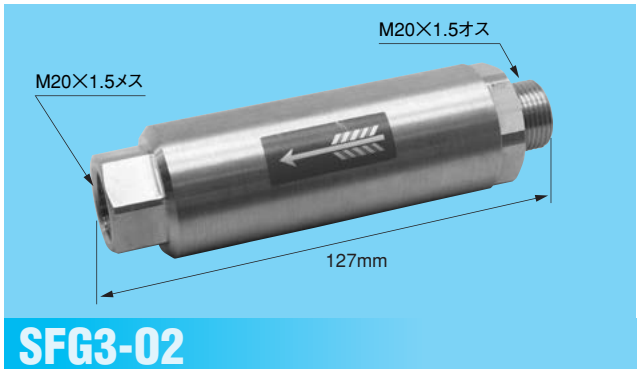

【特長】

- 大型手動厚物切断器及び、スカーフィング吹管の入口部に取付ける、酸素専用の乾式安全器です。
- 最大150m³/h（標準状態）以上の酸素を流すことができます。

注意：尚、流量には限界がありますので、下記流量表を、ご確認下さい。

【吹管取付例（G3スカーフィング吹管）】

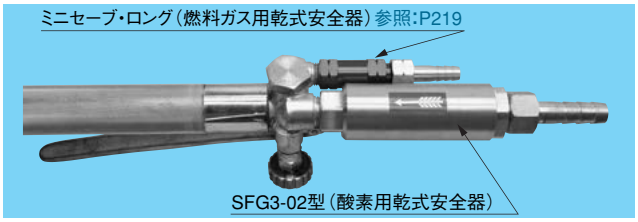

上記の乾式安全器は、酸素・ガスの供給は遮断しませんので、必ず弊社のセーブポイント-S型（調整器取付用）、もしくはセーブ・ポイント-L型及び、信和式大型乾式安全器（集合装置出口、配管ヘッダー取付用）と併用して御使用下さい。

参照 P225, 226, 228

【作動図】

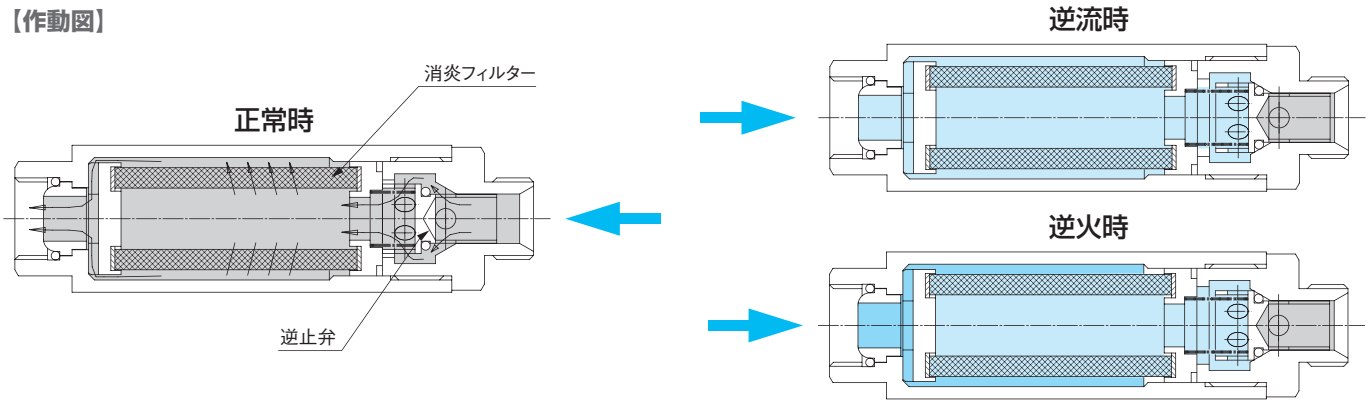

【流量表】

【SFST-02型流量表】

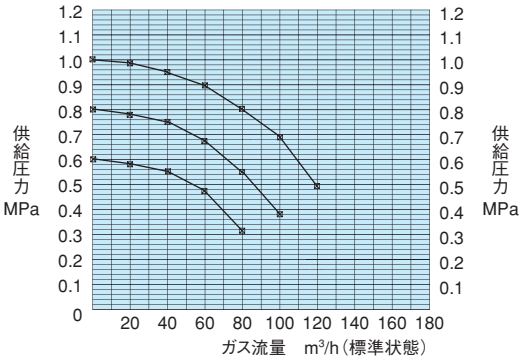

【SFG3-02型流量表】

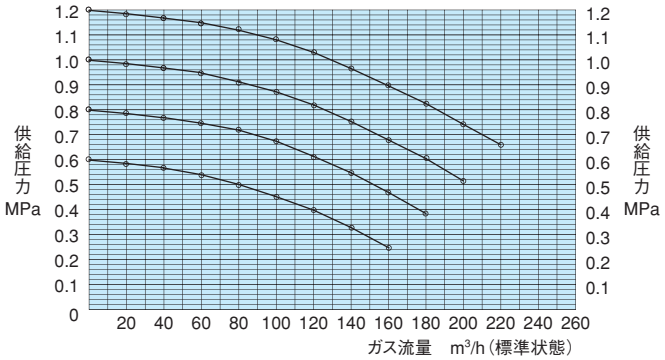

【標準仕様】

型　式	SFST-02	SFG3-02
適　用　ガ　ス	酸素	
最高使用圧力	1.5MPa	
ホース接続口径	φ7mm	φ10.5mm
入　口　接　続	M16×1.5オス	M20×1.5オス
出　口　接　続	M16×1.5メス	M20×1.5メス
全　　長	108mm	127mm
質　　量	539g	593g

生産物賠償責任保険付