その他のオプション
❹シリンダー・キャビネット用真空発生器

バキューム・ジェネレーター

【外観寸法図】

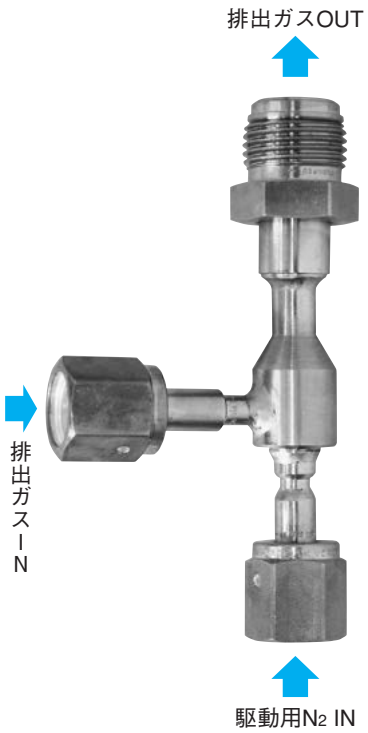

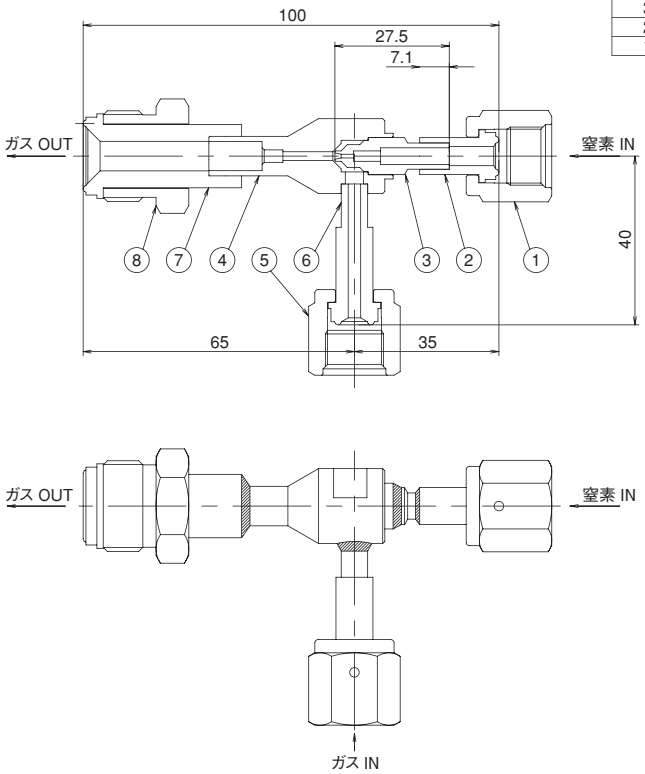

8	VCRおすナット	φ9.53
7	VCRグランド	φ9.53
6	VCRグランドW	φ6.35
5	VCRめすナット	
4	本体	
3	ノズル	
2	VCRグランドS	φ6.35
1	VCRめすナット	

【特長】

- 流体特性を極限まで追求し、微細孔の精密加工技術により、極めて高い真空度（−84kPaG以下）を実現しており、シリンダー・キャビネット等のベント・ライン用として最適です。
- 駆動用N_2ガスにより、排出ガスが希釈される為、安全性にも考慮しています。

参照 P277 オート・シリンダー・キャビネット

【真空度グラフ・データ】

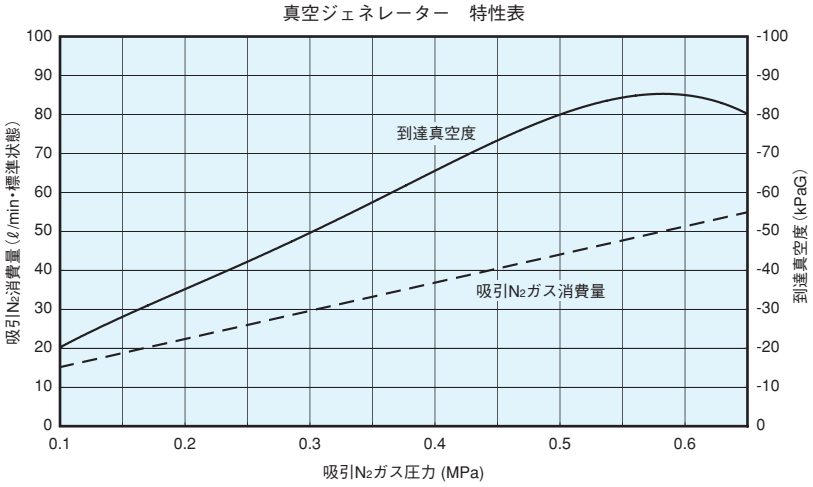

圧　　力（N_2:MPa）	0.1	0.15	0.2	0.25	0.3	0.35	0.4	0.45	0.5	0.55	0.6	0.65
到達真空度（-kPaG）	20	28	36	43	49	56	64	76	81	84	82	81
流　　量（ℓ/min）	15.0	18.8	22.5	26.0	29.5	33.5	36.5	41.0	43.5	47.0	51.0	56.0

【仕様】

排出ガス圧力		MAX. 0.6MPa
駆動用N_2圧力		MAX. 0.99MPa
外部リーク値		1×10^{-9}Pa・m^3/sec
材質	本体	SUS316
	ノズル	SUS316
	継手	SUS316
入口接続	排出ガス	1/4VCRメス
	駆動用N_2	1/4VCRメス
排気出口接続		3/8VCRオス