B

電気溶接シールドガス用圧力調整器,その他

⑤炭酸ガス用フィン式圧力調整器

FC-20 …2段減圧式・流量計付

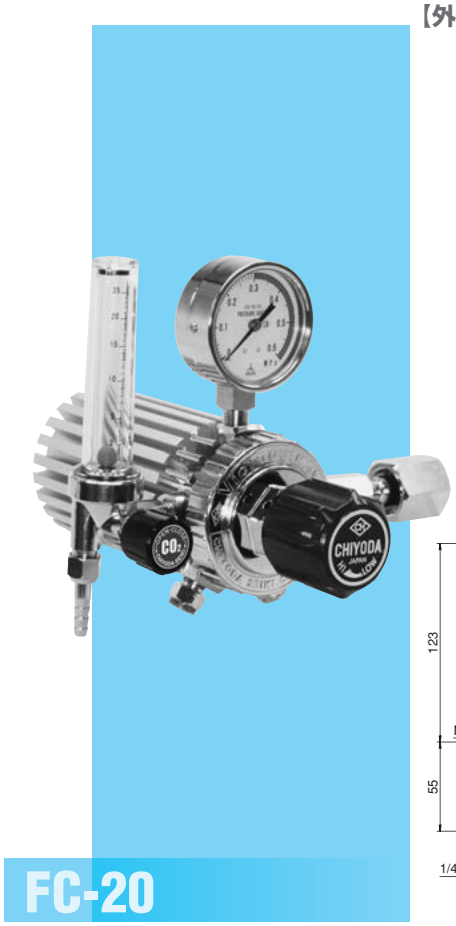

【外観寸法図】

11	フィン
10	ホース口
9	逃シ弁
8	低圧圧力計
7	流量計
6	一次側圧力調整器
5	パッキン
4	袋ナット
3	押ネジハンドル
2	カバー
1	本体

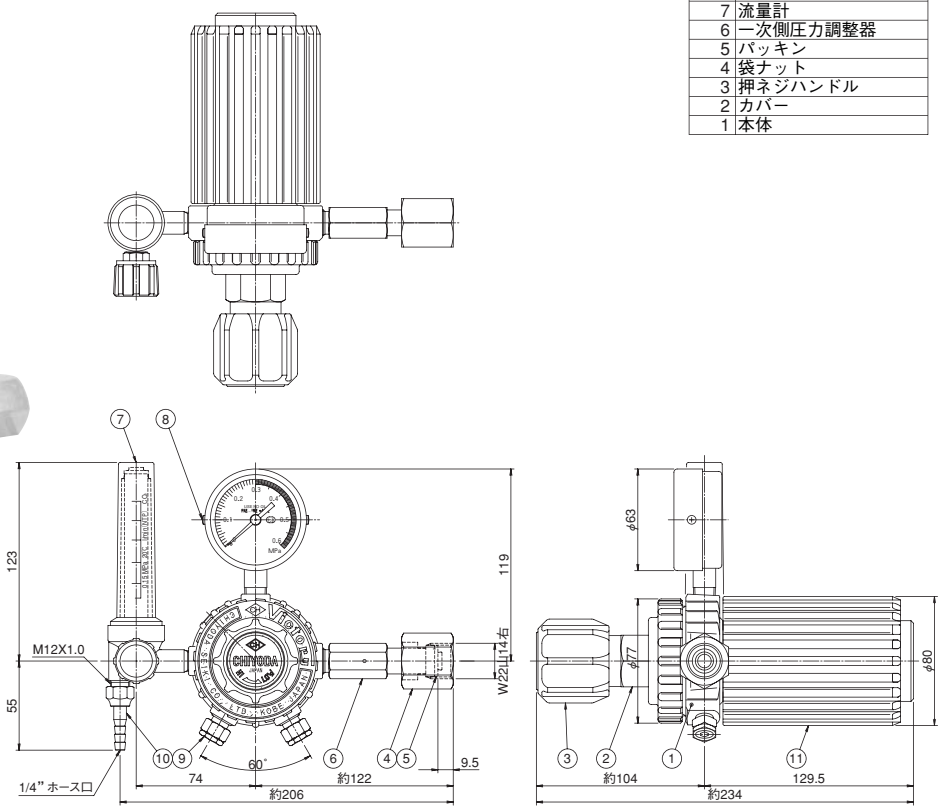

【特長】

容器に充填された二酸化炭素を使用する場合、加温用電気ヒーターを内蔵した圧力調整器を使用し、極度に温度低下するガスを加温して使用します。

このノーヒーター式圧力調整器"FC-20"は、加温用電気ヒーターに代わって大気との熱交換を行う方式の圧力調整器です。

高圧の二酸化炭素を減圧することでドライアイスを生成する領域を避けて、少し高めの圧力に一端減圧し、温度低下したガスをアルミニウムフィンの内部を通過させて大気の熱を受入れ、温度を高めて再度減圧する2段減圧方式になっています。

【注意事項】

1 長時間連続使用されますと、表面に水滴や霜が付き、熱効率が低下します。

2 表面に水滴や霜が付いてもご使用になれます。

3 本調整器は炭酸ガス専用で、サイホン式CO_2容器等から液体で取出しての使用は出来ません。

【標準仕様】

仕様 ＼ 型式		FC-20
仕様 ＼ 認定品		なし
仕様		右高圧
適用ガス		炭酸ガス
材質	本体 ダイヤフラム シート	C3771B（本体）／A5052B（フィン式熱交換器） CR C3604B
1次圧力		7～1.5MPa
調整圧力		0.15～0.3MPa
標準流量		Max.25ℓ/min（流量計:2～25ℓ/min）
1次圧力計		なし
2次圧力計		0～0.6MPa
使用温度		−40～+40°C
入口接続		W22山14袋ナット（右）
出口接続		M12×1.0（右）1/4（φ6）ホースニップル
逃し弁セット圧		0.5MPa
質量		2.7kg
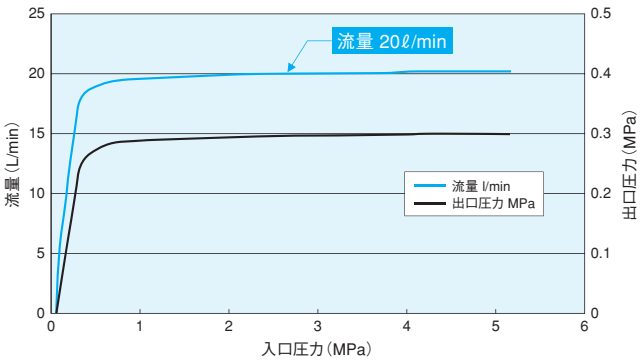
【圧力変動・実測値】