B 電気溶接シールドガス用圧力調整器,その他

❶流量計付　高精度圧力調整器（配管取出口用　1段減圧式）

ハイセレクト・シリーズ
CHN-1,CHU-1,CHSN-1,CHSU-1/CHN-2,CHU-2,CHSN-2,CHSU-2

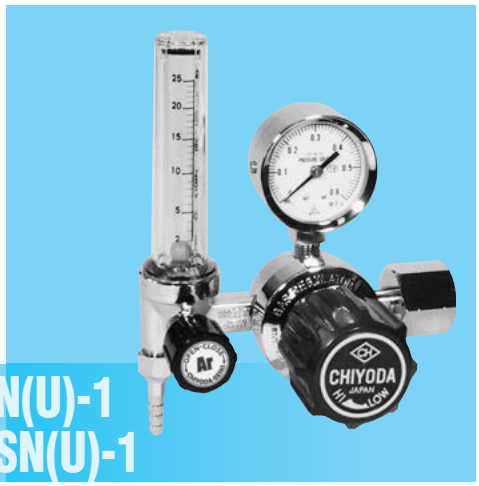

CHN(U)-1
CHSN(U)-1

【外観寸法図】

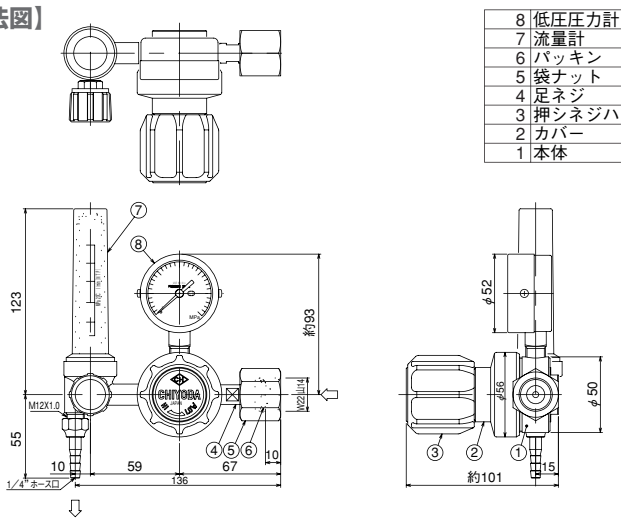

8	低圧圧力計
7	流量計
6	パッキン
5	袋ナット
4	足ネジ
3	押シネジハンドル
2	カバー
1	本体

CHN(U)-2
CHSN(U)-2

【外観寸法図】

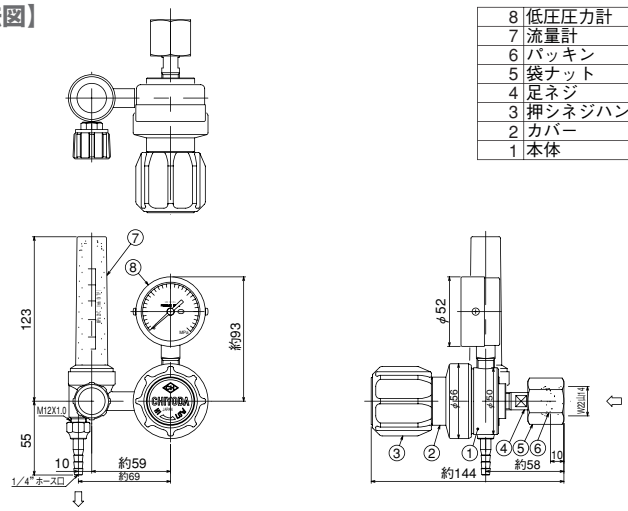

8	低圧圧力計
7	流量計
6	パッキン
5	袋ナット
4	足ネジ
3	押シネジハンドル
2	カバー
1	本体

【特長】

配管ラインに接続し、最高0.99MPaの圧力を0.1～0.3MPaに調整することができます。

【CHN(U)-1/CHN(U)-2型 流量表】

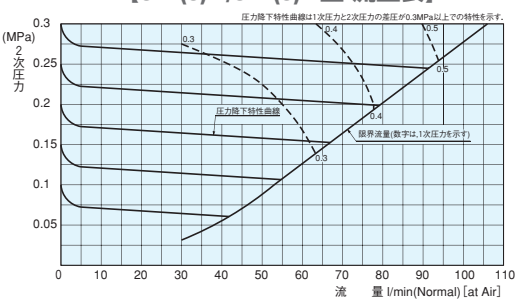

【標準仕様】

仕様＼型式		CHN-1/CHU-1	CHSN-1/CHSU-1	CHN-2/CHU-2	CHSN-2/CHSU-2
適用ガス		Ar, N_2, O_2, Air, CO_2等	He, H_2	Ar, N_2, O_2, Air, CO_2等	He, H_2
材質	本体	C3771B		C3771B	
	ダイヤフラム	CR	SUS316	CR	SUS316
	シート	C3604B		C3604B	
1次圧力		0.99MPa以下			
調整圧力		0.1～0.3MPa			
最大流量		30ℓ/min（標準状態）	60ℓ/min（He: 標準状態）	30ℓ/min（標準状態）	60ℓ/min（He: 標準状態）
1次圧力計		なし			
2次圧力計		0～0.6MPa			
流量計		2～25ℓ/min（標準状態）	3～30ℓ/min（標準状態）	2～25ℓ/min（標準状態）	3～30ℓ/min（標準状態）
入口接続		W22山14（右） 3/4-16UNF（右）	W22山14（右・左） 3/4-16UNF（右・左）	W22山14（右） 3/4-16UNF（右）	W22山14（右・左） 3/4-16UNF（右・左）
出口接続		M12×1.0（φ6ホース継手）			
質量		1.2kg			