| 表面処理 TREATMENT | 表面仕上 ROUGHNESS |
|---|---|
| ―― | ――(――) |

| 改訂理由 REASON | A.客先要求 | B.設計変更 | C.誤記訂正 | D.その他 | |
|---|---|---|---|---|---|
| 符号 SYM | 理由 REASON | 改訂内容 DESCRIPTIONS | 改訂日 DATE | 改訂者 CHECKED | 承認 APPROVED |
| 1 | D | 計量法改正ニヨル圧力計目盛修正。 | 1999.8.1. | NAKAMURA | 澤谷 |

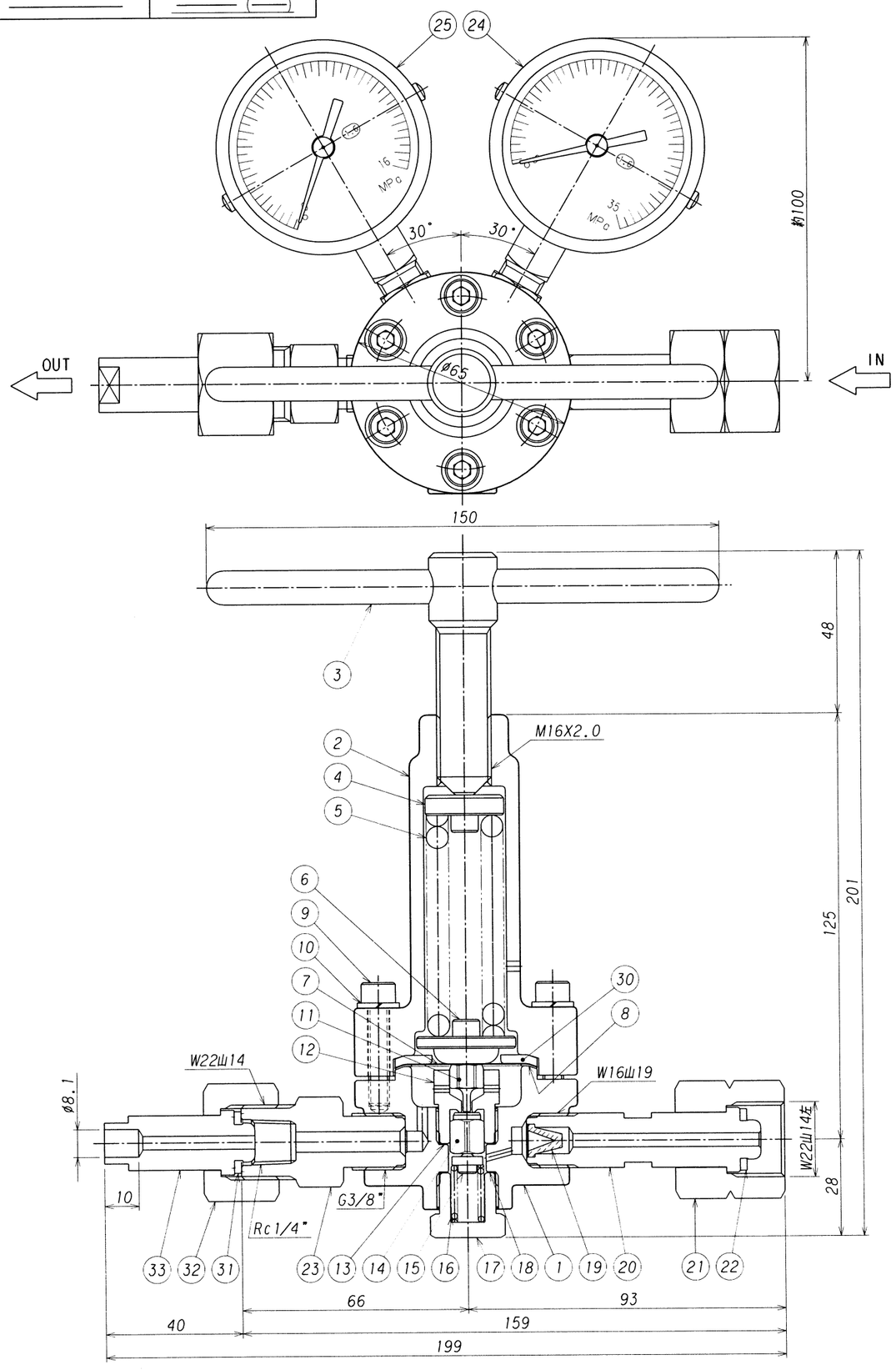


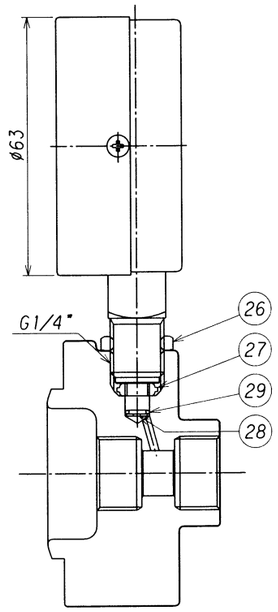


| 番号 ITEM | 名称 NAME OF PARTS | 材質 MATERIAL | 数量 Q'TY | 摘要 REMARKS |
|---|---|---|---|---|
| 33 | 出口ニップル | C3604B | 1 | |
| 32 | 出口袋ナット | C3604B | 1 | |
| 31 | 出口パッキン | ナイロン | 1 | |
| 30 | カバーリング | C3604B | 1 | |
| 29 | 金アミ止メリング | SUS304 | 1 | |
| 28 | 金アミ | SUS316 | 1 | |
| 27 | 圧力計パッキン | C1220T | 2 | |
| 26 | 圧力計ロックナット | C3604B | 2 | |
| 25 | 低圧圧力計 | 要部C3604B | 1 | A φ60 X 16MPa X G1/4 |
| 24 | 高圧圧力計 | 要部C3604B | 1 | A φ60 X 35MPa X G1/4 |
| 23 | 出口ジョイント | C3604B | 1 | |
| 22 | パッキン | ナイロン | 1 | |
| 21 | 袋ナット | C3604B | 1 | |
| 20 | 足ネジ | C3604B | 1 | |
| 19 | フィルター | 焼結合金 | 1 | 63μm |
| 18 | バックナットパッキン | C1100P | 1 | |
| 17 | バックナット | C3604B | 1 | |
| 16 | バルブスプリング | SUS304 | 1 | |
| 15 | 安定器 | C3604B | 1 | |
| 14 | バルブ | C3604B | 1 | PCTFE(ダイフロン)ディスク |
| 13 | シートパッキン | C1100P | 1 | |
| 12 | シート | C3604B | 1 | |
| 11 | バルブ押シ | C3604B | 1 | |
| 10 | カバー締付ワッシャ | SUS304 | 6 | |
| 9 | カバー締付ボルト | SUS304 | 6 | M6 l=30 |
| 8 | ダイヤフラムパッキン | ナイロン | 1 | |
| 7 | ダイヤフラム | SUS316 | 2 | |
| 6 | 受圧板 | C3604B | 1 | |
| 5 | 調整スプリング | SWP | 1 | |
| 4 | スプリング押エ | C3604B | 1 | |
| 3 | 押シネジハンドル | C3604B | 1 | |
| 2 | カバー | C3771B | 1 | |
| 1 | 本体 | C3771B | 1 | |

| | |
|---|---|
| 承認 APPROVED | 浪本 |
| 検図 CHECKED | 澤谷 |
| 設計 DESIGNED | 澤谷 |
| 作図 DRAWN | 中邨 |
| 第三角法 THIRD ANGLE PROJECTION METHOD | |

設備PLAN ――――

| | | | |
|---|---|---|---|
| 材質 MATERIAL | ―― | 個数 Q'TY | 1 |
| 作成日 DATE | 1997. 8. 1 | 尺度 SCALE | 1:1.5 |

CH 株式会社 千代田精機 CHIYODA SEIKI Co.,Ltd.

名称TITLE

# 高力用小型圧力調整器

## <TKR-80H-H> 型

($H_2$用)

単位 DIMENSION mm

図番 DWG.No. SRS-80H-1H

REV. 1