表面処理 TREATMENT	表面仕上 ROUGHNESS

△4 設 計 仕 様

ガス名			
ガスの種類			
圧力	MPa	設計	16.2
		常用	14.70
温度	℃	設計	-10~+60
		常用	35
容器接続継手			W21山14左
製作台数			

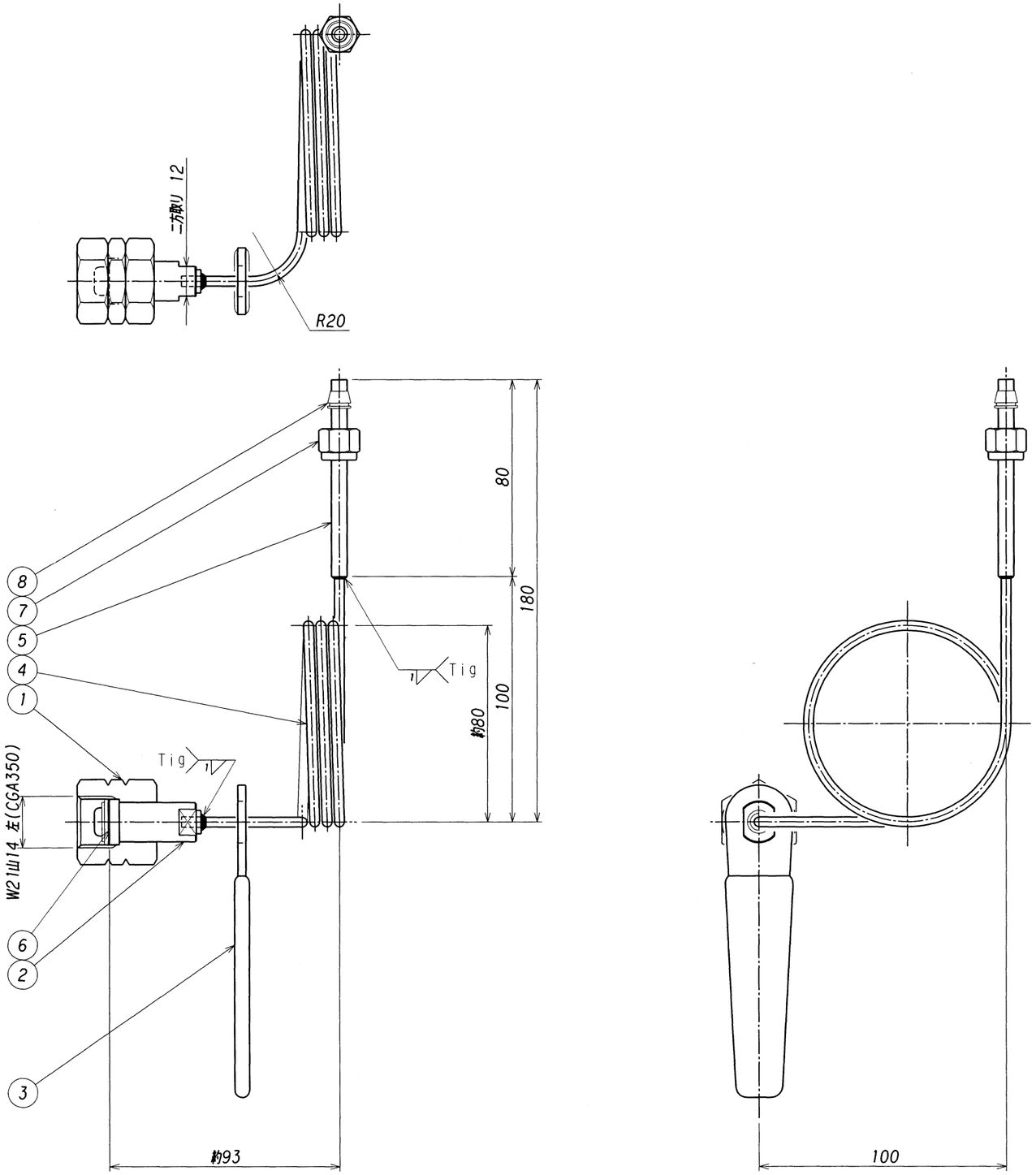

注記: 7,8のナット、フェルールはオプション。

番号 ITEM	名称 NAME OF PARTS	材質 MATERIAL	数量 Q'TY	摘要 REMARKS
8	フェルール	SUS316	1SET	
7	ナット	SUS316	1	
△3 6	パッキン	PTFE(テフロン)	1	リンパン
5	短管	SUS304TP-S	1	φ6.35Xt1.0
4	連結管	SUS304TP-S	1	φ4Xt1.0 L=1m
3	レバー	SPCC	1	t3.2 ビニール被覆
2	ニップル	SUS316	1	
1	袋ナット	C3604B	1	HEX.30 クロームめっき

経歴 CARRIER					
△7					
△6					
△5					
△4	D	仕様欄表記変更。	2004. 8.31	HAYASHI	ハヤシ

改訂理由 REASON						
符号 SYM	理由 REASON	改訂内容 DESCRIPTIONS	改訂日 DATE	改訂者 CHECKED	承認 APPROVED	作図 DRAWN
△3	B	材質変更 ナイロン→PTFE(テフロン)	2001.3.1	HAYASHI	田島	浪本
△2	B	最高設計温度変更。40→60	'98.10.15.	HAYASHI	田島	田島
△1	D	圧力単位SI単位に変更。	'97.5.28.	OHNISHI	浪本	浪本

A・客先要求 CLIENT REQ. B・設計変更 DESIGN CHANGE C・誤記訂正 MIS-ENTY CORR. D・その他 OTHERS

承認 APPROVED	浪本
検図 CHECKED	田島
設計 DESIGNED	浪本
作図 DRAWN	晨

第三角法 THIRD ANGLE PROJECTION METHOD

設備PLAN: 分析ガス・標準ガス供給設備

材質 MATERIAL	---	個数 Q'TY	---
作成日 DATE	1995. 4.10	尺度 SCALE	1:2

株式会社 千代田精機 CHIYODA SEIKI Co.,Ltd.

名称TITLE: 連結管 PH-5-4 W21山14 左(CGA350)

単位 DIMENSION mm

図番 DWG.No. SSP-FA-P-004

REV. △4