表面処理 TREATMENT	表面仕上 ROUGHNESS
プロテクター：銀色／青色塗装 カバー：青色塗装	＿＿＿＿ (＿＿)

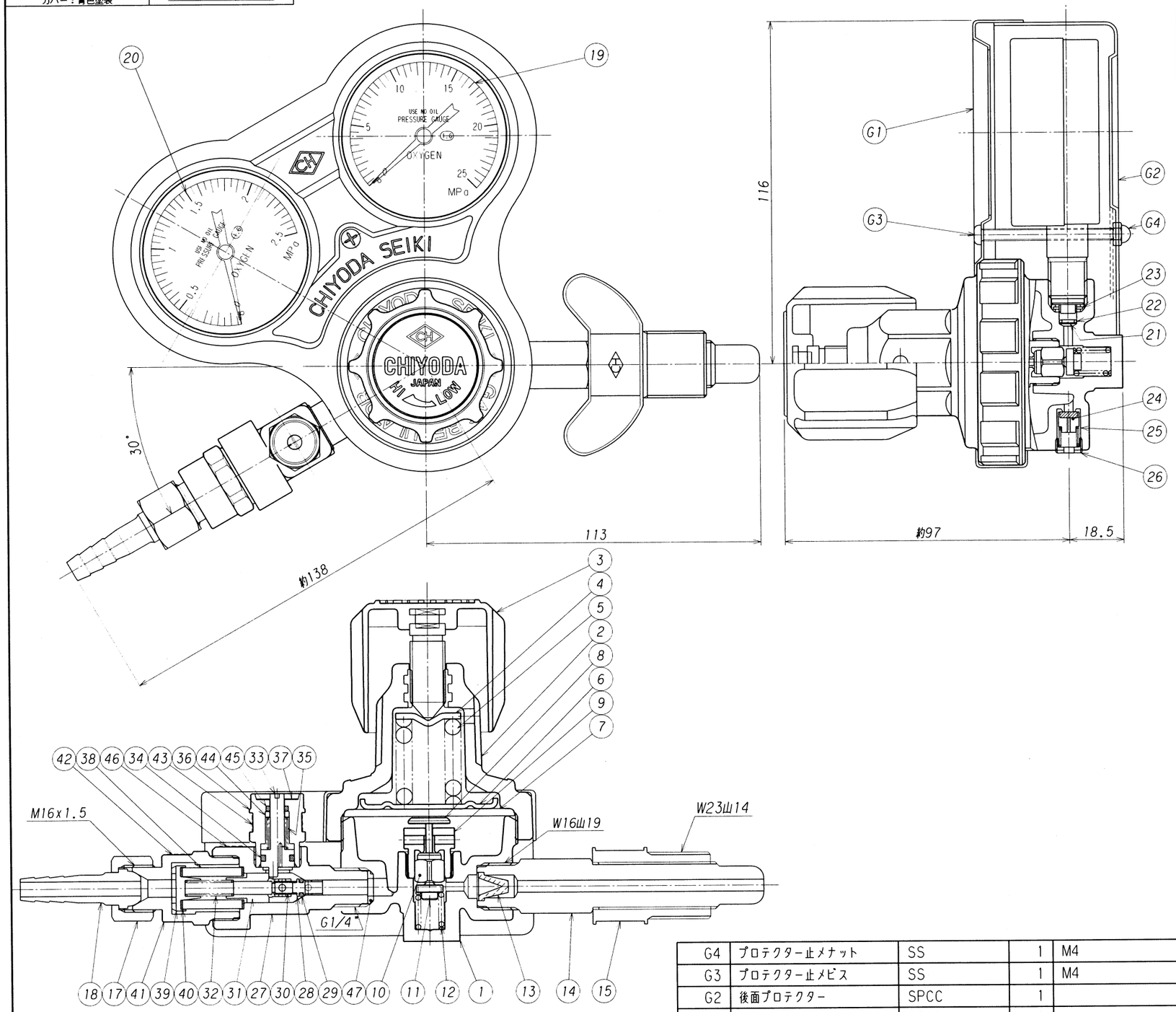

番号 ITEM	名称 NAME OF PARTS	材質 MATERIAL	数量 Q'TY	摘要 REMARKS
G4	プロテクター止メナット	SS	1	M4
G3	プロテクター止メビス	SS	1	M4
G2	後面プロテクター	SPCC	1	
G1	前面プロテクター	SPCC	1	

番号 ITEM	名称 NAME OF PARTS	材質 MATERIAL	数量 Q'TY	摘要 REMARKS
47	パッキン	C1220T	1	
46	復元方法銘板	テトロン	1	
45	ロック用Oリング	NBR	1	SM5
44	ロック用ワッシャ	C3604B	1	
43	色別シール	テトロン	1	
42	品銘板	テトロン	1	
41	消炎フィルターホルダー	C3604B	1	
40	消炎フィルターパッキン	NBR	2	
39	消炎フィルターリング	C3604B	1	
38	消炎フィルター	SUS316L	1	
37	復元銘板	AL.テトロン	1	
36	ガイド	C3604B	1	
35	ロックスプリング	SUS304	1	
34	ロック用Oリング	NBR	1	P8
33	ロックピン	C3604B	1	
32	遮断スプリング	SUS304	1	
31	遮断器	C3604B	1	
30	逆止弁スプリング	SUS304	1	
29	逆止弁用Oリング	NBR	1	SM3
28	逆止弁	C3604B	1	
27	乾式安全器　本体	C3771B	1	SO-30
26	逃シ弁調整ネジ	C3604B	1	
25	逃シ弁スプリング	SUS304	1	
24	逃シ弁バルブ	C3604B	1	NRディスク
23	圧力計パッキン	C1220T	2	
22	金アミ止メリング	SUS304	1	
21	金アミ	SUS316	1	300メッシュ
20	低圧圧力計	要部C3604B	1	AΦ60X2.5MPaXG1/4
19	高圧圧力計	要部C3604B	1	AΦ60X25MPaXG1/4
18	ホースロ	C3604B	1	5/16
17	ホースロナット	C3604B	1	
16	欠番	----	--	
15	ナット	C3604B	1	
14	足ネジ	C3604B	1	
13	フィルター	焼結合金	1	
12	バルブスプリング	SUS304	1	
11	安定器	C3604B	1	
10	バルブ	C3604B	1	PCTFE(ダイフロン)ディスク
9	シート	C3604B	1	
8	バルブ押シ	C3604B	1	
7	ダイヤフラム	CR	1	
6	受圧板	SPCC	1	
5	調整スプリング	SWP	1	
4	スプリング押エ	SPCC	1	
3	押シネジハンドル	ABS.C3604B	1	M12x1.5
2	カバー	ADC12	1	
1	本体	C3771B	1	

符号 SYM	理由 REASON	改訂内容 DESCRIPTIONS	改訂日 DATE	改訂者 CHECKED	承認 APPROVED
2					
1					
0					

改訂理由 REASON　A.客先要求　B.設計変更　C.誤記訂正　D.その他

承認 APPROVED	浪本
検図 CHECKED	浪本
設計 DESIGNED	黒田
作図 DRAWN	中邨
第三角法 THIRD ANGLE PROJECTION METHOD	

設備PLAN

材質 MATERIAL	＿＿＿＿	個数 Q'TY	1
作成日 DATE	2002. 9.27	尺度 SCALE	1:1.5

株式会社 千代田精機
CHIYODA SEIKI Co.,Ltd.

名称 TITLE
溶断用小型圧力調整器
酸素用　スタウト　SRO-S　型
プロテクター付　乾式安全器取付型
仏式(蝶ネジ式)　単位 DIMENSION mm

図番 DWG.No. SRS-SO-S-G-02　REV. 0