表面処理 TREATMENT	表面仕上 ROUGHNESS
----	( )

設 計 仕 様

ガス名			O_2
ガスの種類			毒・燃・特殊以外
圧力 MPa	1次	設計	16.2
		常用	14.70
	2次	設計	0.99
		常用	0.9
温度 ℃		設計	-10~+40
		常用	35
流量 l/min(Normal)			50
容器接続継手			
製作台数			

※ 雨水、雪等の掛かる場所、直射日光の当る場所には、設置しないで下さい。
※ 毒性ガス及び腐食性ガスには、非対応です。
※ 不活性及び支燃性ガスを密閉された部屋には、放出しないで下さい。

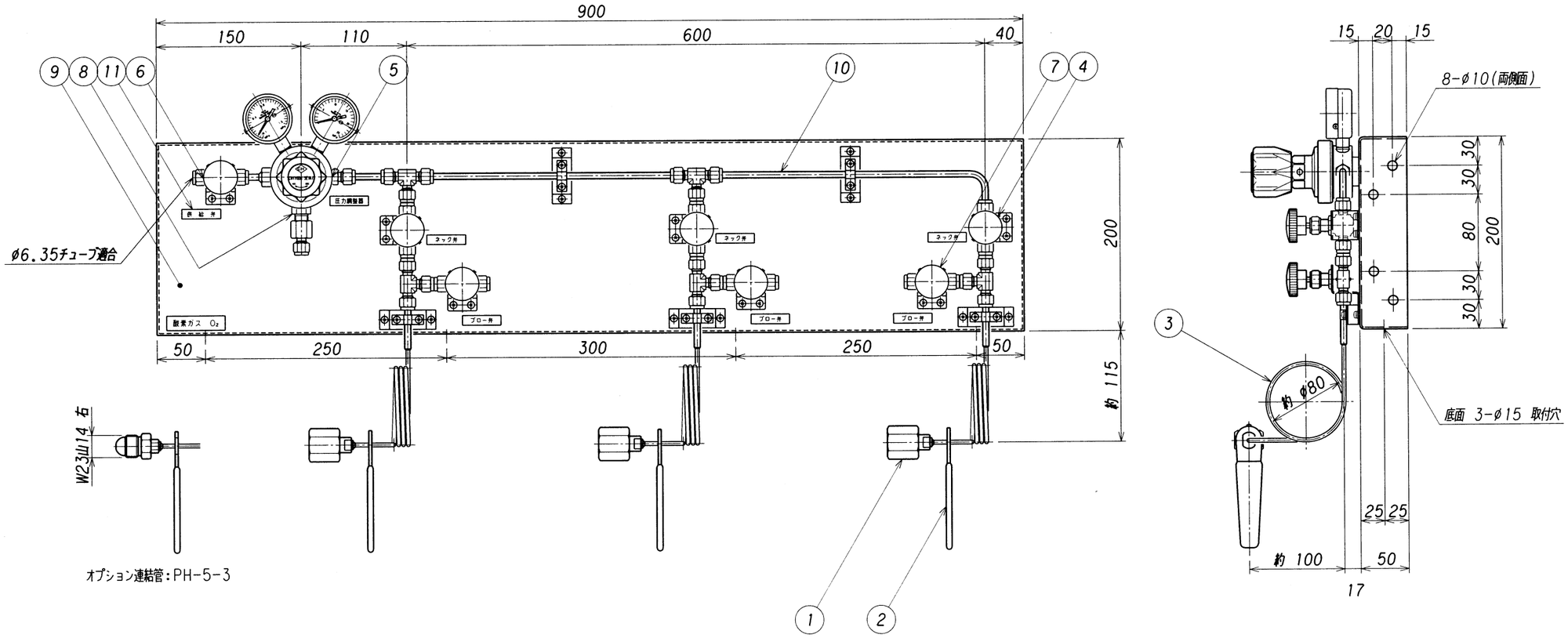

番号 ITEM	名称 NAME OF PARTS	材質 MATERIAL	数量 Q'TY	摘要 REMARKS
11	銘板	PMMA(アクリル)	1式	
10	配管	SUS304TP-S	1	φ6.35Xt1.0 BA
9	パネル	SUS304	1	t2 ミガキ材
8	逃シ弁	SUS316	1	
7	ブロー弁	SUSF316	3	
6	供給弁	SUSF316	1	
5	圧力調整器	SUS316	1	EX-100mkⅡ-G_2
4	ネック弁	SUSF316	3	
3	連結管	SUS304TP-S	3	φ4Xt1.0
2	レバー	SPCC	3	
1	容器接続金具	C3604B	3	HEX.30 クロームメッキ

符号 SYMBOL	理由 REASON	改訂内容 DESCRIPTIONS	改訂日 DATE	改訂者 CHECKED	承認 APPROVED
3					
2					
1	B	設計温度 仕様欄 変更。	2004. 6.30	HAYASHI	浪本

改訂理由 REASON: A・客先要求 CLIENT REQ. B・設計変更 DESIGN CHANGE C・誤記訂正 MIS-ENTY CORR. D・その他 OTHERS

経歴 CARRIER

承認 APPROVED	浪本
検図 CHECKED	小嶋
設計 DESIGNED	田島
作図 DRAWN	晨

第三角法 THIRD ANGLE PROJECTION METHOD

設備 PLAN: 分析ガス・標準ガス供給設備

材質 MATERIAL	----	個数 Q'TY	
作成日 DATE	2001. 5. 9	尺度 SCALE	1:5

株式会社 千代田精機 CHIYODA SEIKI Co.,Ltd.

名称 TITLE: スペクティー パネルセット SP-3B O_2 ,仕様 1次ブロー弁タイプ

単位 DIMENSION mm

図番 DWG.No. SSP-SP-3B-M-10 REV. 1