表面処理 TREATMENT	表面仕上 ROUGHNESS
架台塗装色:N-7	——— ( )

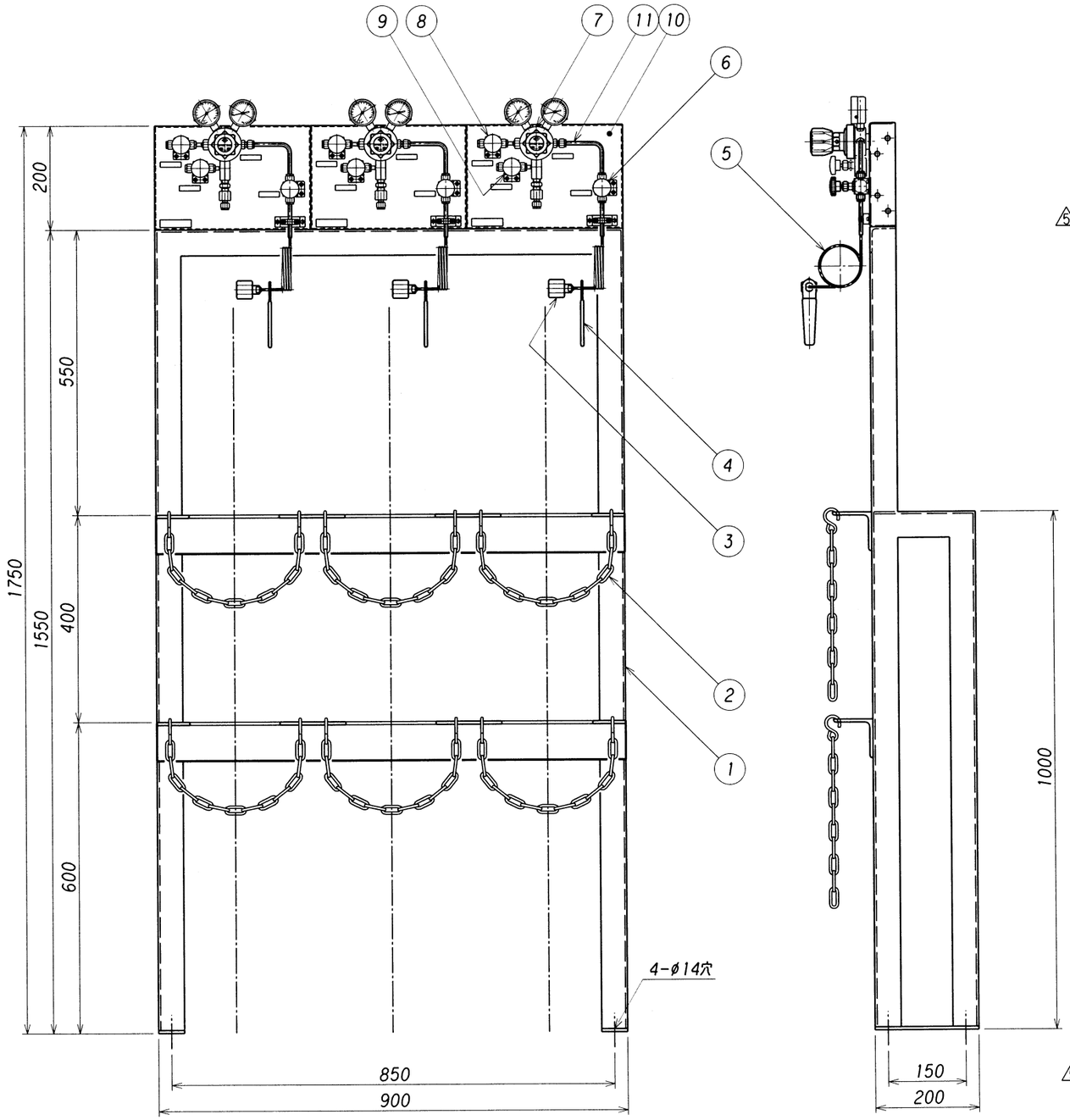

供給接続口オプション

1. レジューサー

3/8":
ø8mm:
ø10mm:

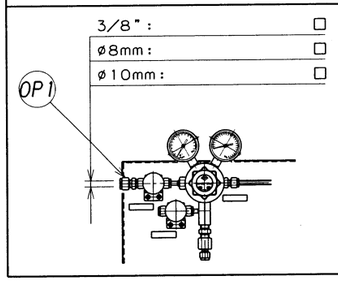

2. 乾式安全器

1/4":
3/8":
ø8mm:

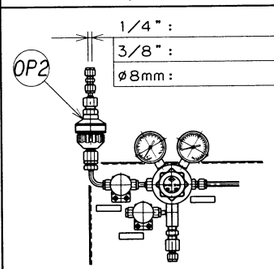

5 設計仕様

ガス名					
ガスの種類			毒・燃・特殊以外	毒・燃・特殊以外	毒・燃・特殊以外
圧力 MPa	1次	設計	16.2	16.2	16.2
		常用	14.70	14.70	14.70
	2次	設計	0.9	0.9	0.9
		常用	0.7	0.7	0.7
温度	℃	設計	-10~+40	-10~+40	-10~+40
		常用	35	35	35
流量 l/min(Normal)			50	50	50
容器接続継手					
製作台数					

※ 雨水、雪等の掛かる場所、直射日光の当る場所には、設置しないで下さい。
※ 毒性ガス及び腐食性ガスには、非対応です。
※ 圧力調整器において断熱膨張による極度の温度低下が発生し、圧力調整機能が損なわれる場合があります。 設計仕様流量以下で使用して下さい。
※ 可燃性ガスのブロー及び逃し弁の末端は、屋外の安全な場所へ放出できる様、配管施工して下さい。
※ 不活性及び支燃性ガスを密閉された部屋には、放出しないで下さい。

番号 ITEM	名称 NAME OF PARTS	材質 MATERIAL	数量 Q'TY	摘要 REMARKS
OP 2	H_2 用乾式安全器	C3771B		
OP 1	レジューサー	SUS316		
11	配管	SUS304TP-S	3式	ø6.35Xt1.0
10	パネル	SUS304	3	t2 ミガキ材
9	ブロー弁	SUSF316	3	
8	供給弁	SUSF316	3	
7	圧力調整器	SUS316	3	EX-100mkⅡ-G_2
6	ネック弁	SUSF316	3	
5	連結管	SUS304TP-S	3	ø4Xt1.0
4	レバー	SPCC	3	
3	容器接続金具	C3604B	3	
2	クサリ	SWRM	6	線径5mm
1	架台	SS400	1	L50/t4.75/t6

符号 SYM	理由 REASON	改訂内容 DESCRIPTIONS	改訂日 DATE	改訂者 CHECKED	承認 APPROVED
5	B,D	設計温度、材質修正。仕様欄 変更。	2004. 4. 9	HAYASHI	浪本
4	D	計量法改正ニヨル圧力計目盛修正。	'99.4.1.	HAYASHI	浪本
3	B	最高設計温度変更。40→60	'98.10.15.	HAYASHI	田島
2	B	パネル形状変更。	'98.9.18.	HAYASHI	田島
1	D	圧力単位 SI単位に変更。	'97.5.9.	OONISHI	田島

経歴 CARRIER

改訂理由 REASON: A・客先要求 CLIENT REQ. B・設計変更 DESIGN CHANGE C・誤記訂正 MIS-ENTY CORR. D・その他 OTHERS

承認 APPROVED	浪本
検図 CHECKED	田島
設計 DESIGNED	田島
作図 DRAWN	晨

第三角法 THIRD ANGLE PROJECTION METHOD

設備 PLAN: 分析ガス・標準ガス供給設備

材質 MATERIAL	----	個数 Q'TY	
作成日 DATE	1995. 4.20	尺度 SCALE	1:10

株式会社 千代田精機 CHIYODA SEIKI Co.,Ltd.

名称 TITLE: スペクティー 容器架台セット MDS-43 <SP-1X3>

単位 DIMENSION mm

図番 DWG.No. SSP-MDS-43-111

REV. 5