表面処理 TREATMENT	表面仕上 ROUGHNESS
———	——— (——)

設計仕様

流体	
ガスの種類	毒・燃・特殊以外 可燃性
設計圧力	24.6 MPa
耐圧試験圧力	36.9 MPa以上
気密試験圧力	27.1 MPa以上
設計温度	-10~+60 ℃
Cv値	3.0
△1 口径(内径)	20mm
質量	2,720 g

番号 ITEM	名称 NAME OF PARTS	材質 MATERIAL	数量 Q'TY	摘要 REMARKS
1	本体	C3771B	1	
2	弁体	SUS304	1	
3	ディスク	PCTFE(DAIFLON)	1	
4	弁棒	C3604B	1	
5	グランドナット	C3604B	1	
6	ハンドル	AC4B	1	
7	パッキン	PTFE(TEFLON)	1	
8	ハンドルナット	C3604B	1	
9	スプリング	SUS304WP	1	
10	スライドパッキン	PA(NYLON)	1	
11	O リング	FPM(VITON)	2	P-16
12	バックアップリング	PTFE(TEFLON)	2	P-16 バイアスカット

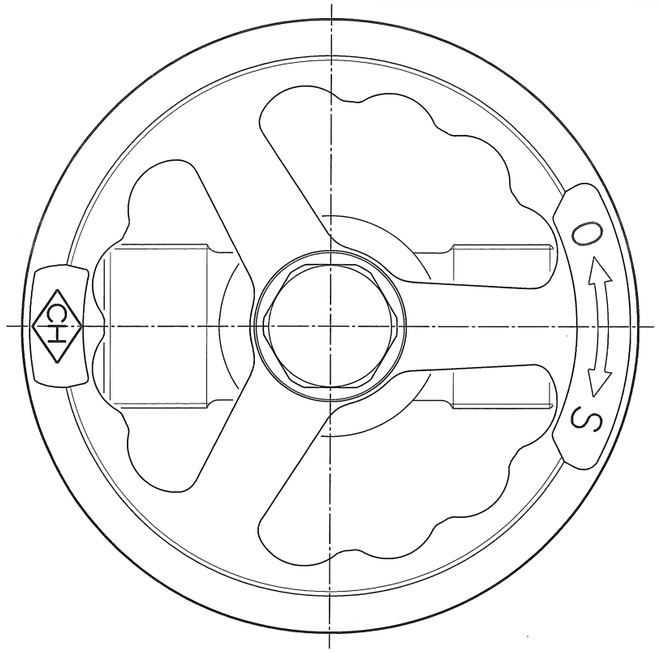

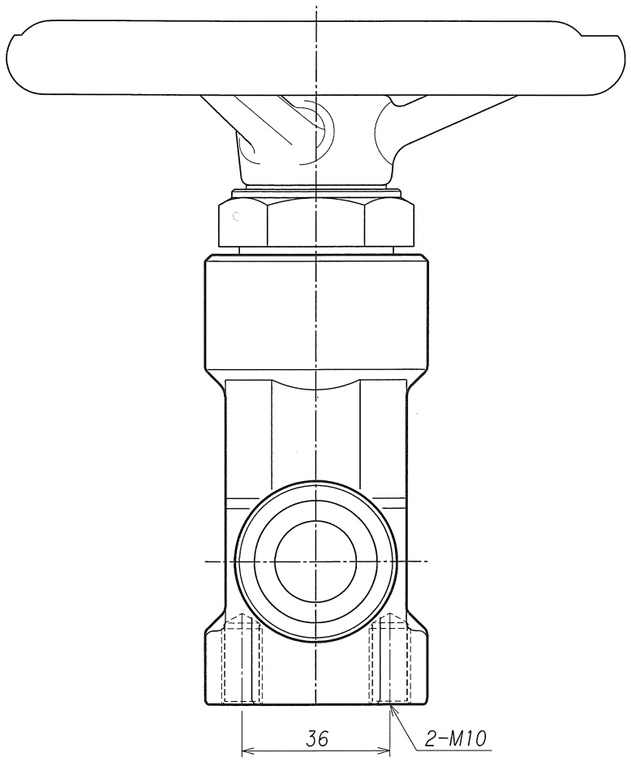

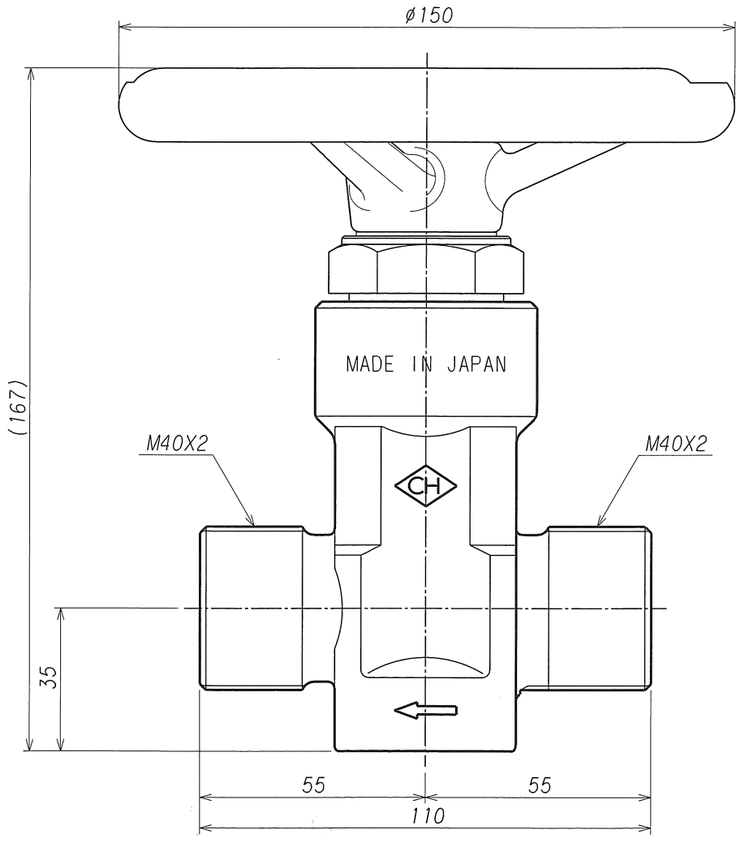

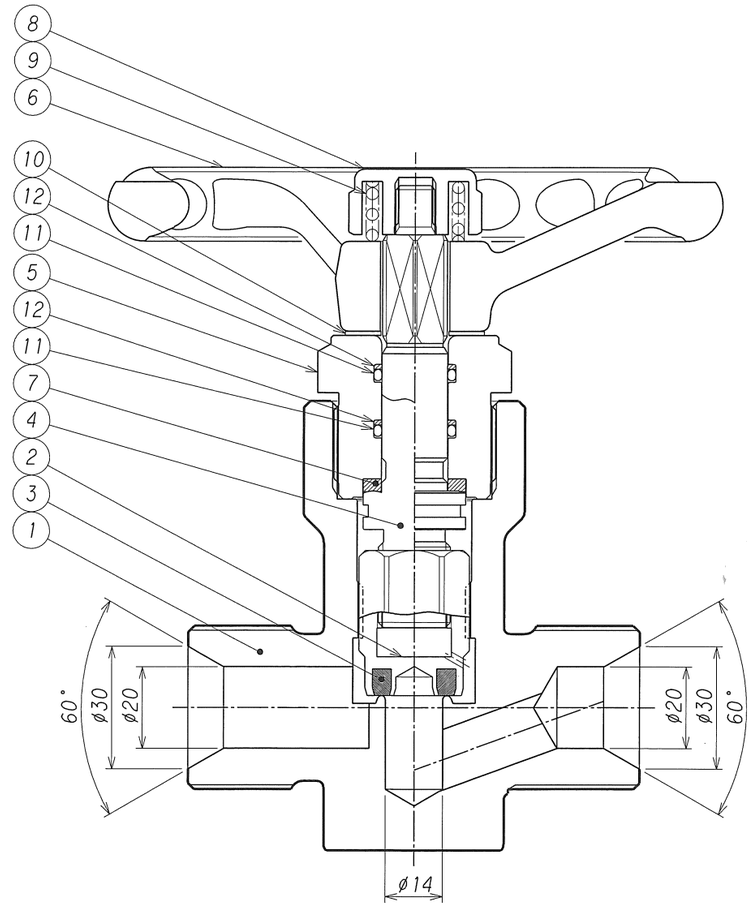

	△3						承認 APPROVED	後出
	△2						検図 CHECKED	澤谷
	△1	D	口径表記の変更。	2011. 4. 1	YOKOYAMA	後出	設計 DESIGNED	中邨
	符号 SYM	理由 REASON	改訂内容 DESCRIPTIONS	改訂日 DATE	改訂者 CHECKED	承認 APPROVED	作図 DRAWN	横山

経歴 CARRIER 2011.1.5 型式記号統一化による変更と新図面番号の制定。旧:SVS-105 REV.1

改訂理由 REASON: A・客先要求 CLIENT REQ. B・設計変更 DESIGN CHANGE C・誤記訂正 MIS-ENTY CORR. D・その他 OTHERS

第三角法 THIRD ANGLE PROJECTION METHOD

設備PLAN

材質 MATERIAL	———	個数 Q'TY	1
作成日 DATE	2011. 1. 5	尺度 SCALE	1:1.5

株式会社 千代田精機 CHIYODA SEIKI Co.,Ltd.

名称 TITLE

高圧用玉形弁

KV-250-F 型 グローブ弁

単位 DIMENSION mm

図番 DWG.No. SVS-KV-25-F

REV. △1