表面処理 TREATMENT	表面仕上 ROUGHNESS
----	( )

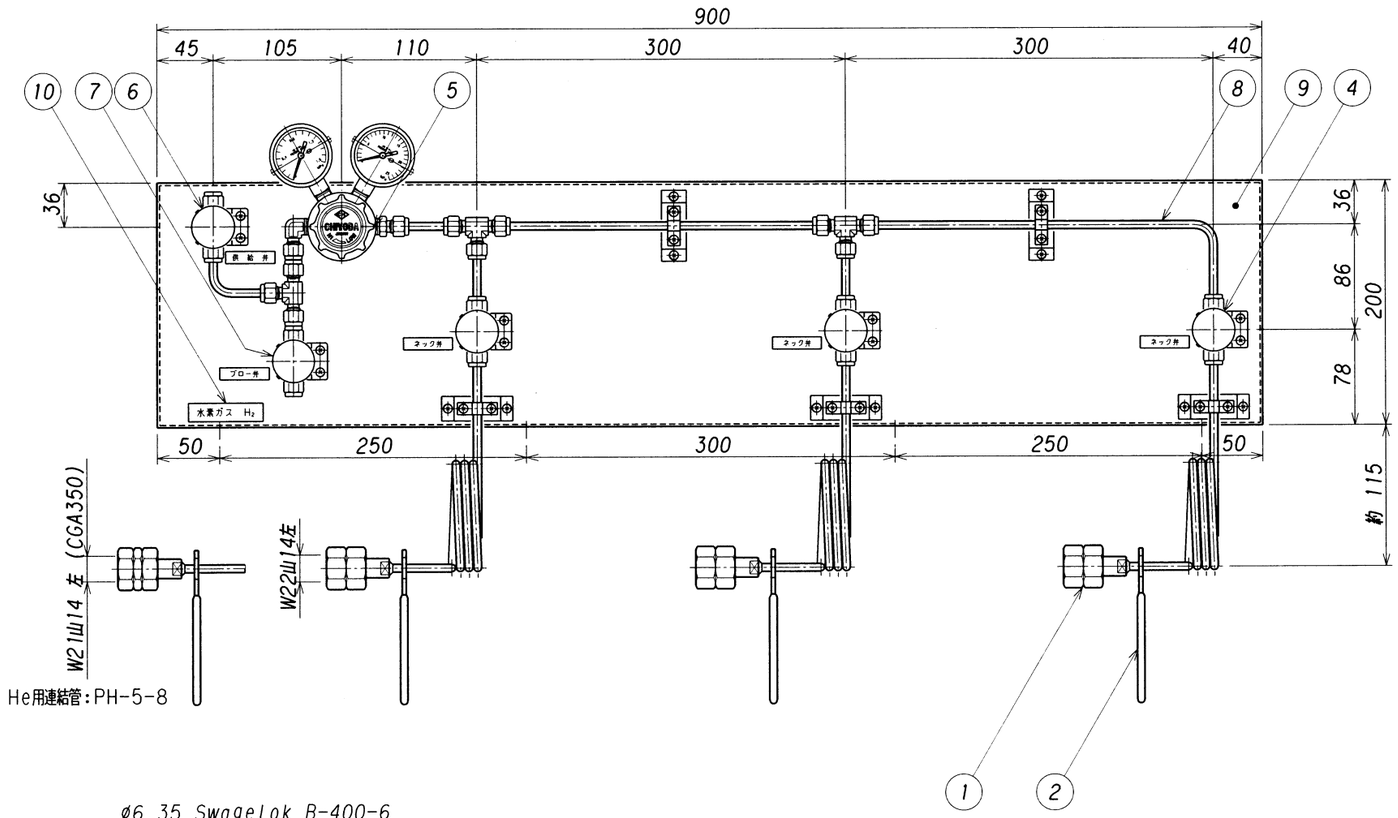

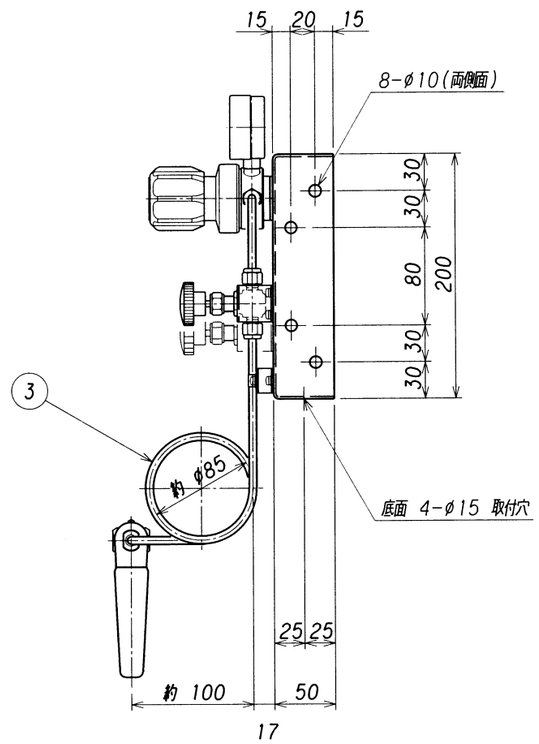

設 計 仕 様

ガス名			
ガスの種類			毒・燃・特殊以外
圧力 MPa	1次	設計	16.2
		常用	14.70
	2次	設計	0.99
		常用	0.9
温度 ℃		設計	-10~+40
		常用	35
流量 l/min(Normal)			50
容器接続継手			
製作台数			

※ 雨水、雪等の掛かる場所、直射日光の当る場所には、設置しないで下さい。
※ 毒性ガス及び腐食性ガスには、非対応です。
※ 圧力調整器において断熱膨張による極度の温度低下が発生し、圧力調整機能が損なわれる場合があります。設計仕様流量以下で使用して下さい。
※ 可燃性ガスのブロー及び逃し弁の末端は、屋外の安全な場所へ放出できる様、配管施工して下さい。
※ 不活性及び支燃性ガスを密閉された部屋には、放出しないで下さい。
※ 火気の無い、通風の良い場所に設置して下さい。

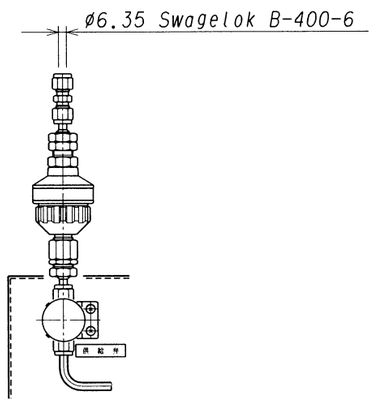

H_2 仕様オプション
供給弁出口に逆火防止器を取り付けた場合。

番号 ITEM	名称 NAME OF PARTS	材質 MATERIAL	数量 Q'TY	摘要 REMARKS
10	銘板	PMMA(アクリル)	1式	
9	パネル	SUS304	1	t2 ミガキ材
8	配管	C1220T-1/2H	1	φ6.35Xt1.6
7	ブロー弁	C3771B	1	B-1KS4
6	供給弁	C3771B	1	B-1KS4
5	圧力調整器	C3771B	1	GHSN-4
4	ネック弁	C3771B	3	B-1KS4
3	連結管	C1220T	3	φ6.35Xt1.6
2	レバー	SPCC	3	
1	容器接続金具	C3604B	3	HEX.30 クロームめっき

符号 SYM	理由 REASON	改訂内容 DESCRIPTIONS	改訂日 DATE	改訂者 CHECKED	承認 APPROVED
3					
2	B	仕様(温度)変更。	2004. 5.14	HAYASHI	小嶋
1	D	計量法改正ニヨル圧力計目盛修正	'99.4.6.	HAYASHI	浪本

経歴 CARRIER: 原紙焼失、圧力調整器機種変更、及びパネル形状変更による書き換え。

改訂理由 REASON: A・客先要求 CLIENT REQ. B・設計変更 DESIGN CHANGE C・誤記訂正 MIS-ENTY CORR. D・その他 OTHERS

承認 APPROVED	浪本
検図 CHECKED	田島
設計 DESIGNED	田島
作図 DRAWN	晨

第三角法 THIRD ANGLE PROJECTION METHOD

設備 PLAN: 分析ガス・標準ガス供給設備

材質 MATERIAL	----	個数 Q'TY	
作成日 DATE	1998. 9.25	尺度 SCALE	1:5

株式会社 千代田精機 CHIYODA SEIKI Co.,Ltd.

名称 TITLE: スペクティー パネルセット BP-3 H_2 ,He仕様

単位 DIMENSION mm

図番 DWG.No. SSP-BP-3-M-1H

REV. 2