B マニュアル切替式分析用標準ガス供給装置
❶スペクティー・パネルセット

SP/BPシリーズ

【概要】

SUSパネルに調整器、連結管、出入口弁、パージ弁等がセットされており、ボンベの本数にかかわらず、又、異なったガスのパネルを、一基のボンベ架台に組込むことにより、複数のガスが一体化され、コンパクトでしかも安全に分析用ガスを供給することができます。

【パネルセット外観寸法図・SP-1（2次側ブロー弁付）】

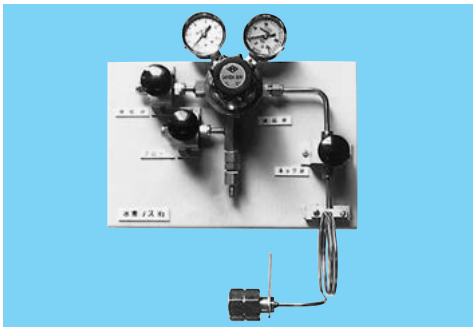

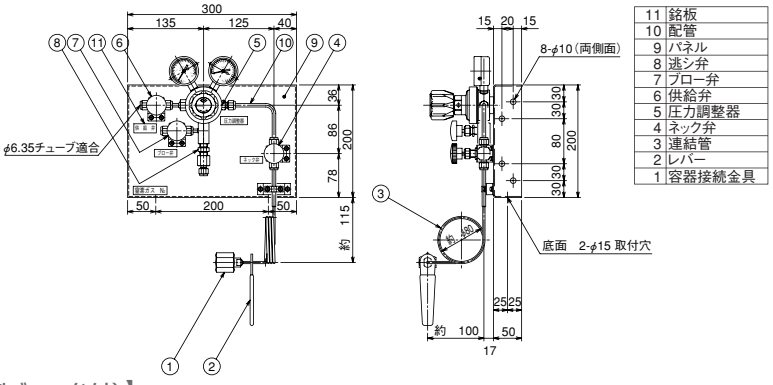

【パネルセット外観寸法図・SP-1D（ダイヤフラム弁付・1次側ブロー弁付）】

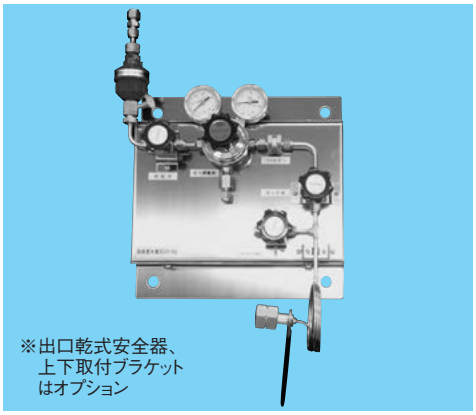

【SP-1D（ダイヤフラム弁付・1次側ブロー弁付）】

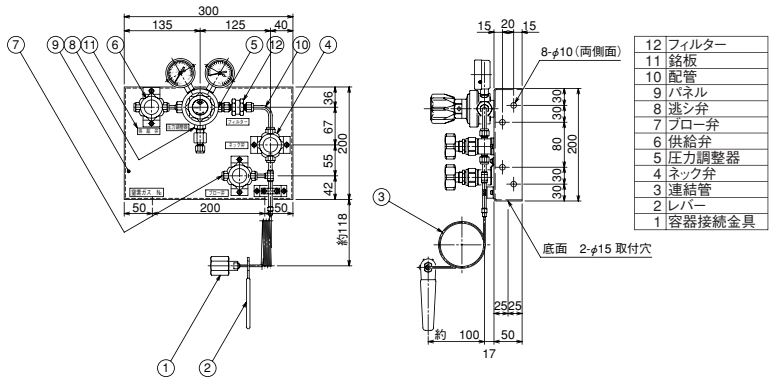

【パネルセットのバリエーション】

【SP-2】

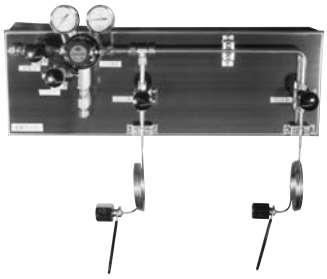

【SP-2B（1次側ブロー弁/接点付圧力計付）】

【SP-2（炭酸ガス用加温器付）】

【機器・構成】

NO.	名称 ＼ 型式	SP-1～SP-5	SP-1B～SP-5B	SP-1D～SP-5D	BP-1～BP-5
		材質			
1	連　結　管	SUS304TP-S	SUS304TP-S	SUS316TP-S	C1220T
2	高圧ストップ弁	SUSF316	SUSF316	ダイヤフラム弁 SUS316L	C3771B
3	圧力調整器	EX-100mkⅡ SUS316	EX-100mkⅡ SUS316	EX-100mkⅡ SUS316	GHN-4,GHSN-4 C3771B
4	低圧ストップ弁	SUSF316	SUSF316	SUS316L	C3771B
5	ブ ロ ー 弁	SUSF316（2次側）	SUSF316（1次側）	SUS316L（1次側）	C3771B（1次側）
6	逃　し　弁	SUS316	SUS316	SUS316	C3604B
7	パ　ネ　ル	SUS304　ミガキ	SUS304　ミガキ	SUS304　ミガキ	SUS304　ミガキ
8	高圧フィルター	なし	なし	SUS316	なし

【仕様】

	SP-1～SP-5	SP-1B～SP-5B	SP-1D～SP-5D	BP-1～BP-5
	接ガス部　ALL SUS			接ガス部　しんちゅう/銅管
設計圧力	P1:16.2MPa　P2:0.99MPa			
常用圧力	P1:14.7MPa　P2:0.9MPa			
流　　量	100 ℓ /min（標準）			
入口接続	W22山14（右）、W22山14（左）、φ21山14（左）、W23山14（右）オス等			
出口接続	1/4スウェジロック継手等（尚、ご指定下さい。）			