D バルブ，集合装置構成部品，その他の機器
❸その他の機器…フィン式蒸発器

NAV-シリーズ

【概要】

NAV蒸発器は、アルミニウム製フィンを用いた、極低温ガス用蒸発器です。
液化窒素、液化酸素、液化アルゴン、などの蒸発器として使用されます。

【外観寸法図】

NAV-10

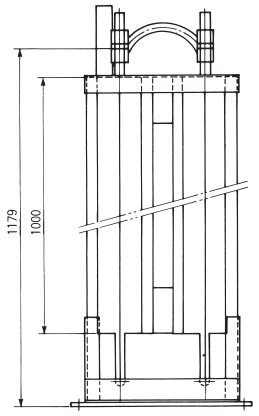

NAV-20

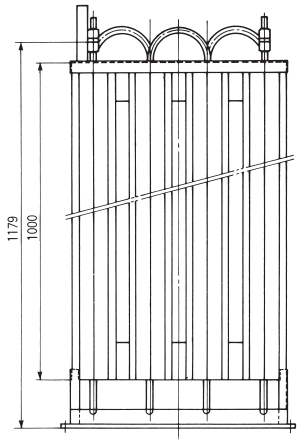

【標準仕様】

型　式	NAV-10	NAV-20
気化能力	10m³/h（標準状態）	20m³/h（標準状態）
設計圧力	2.5MPa	
耐圧試験	3.8MPa	
気密試験	2.8MPa	
寸　法 D×W×H	255×320×1200	255×620×1200
質　量	17kg	30kg

※連続使用：2時間

【オプション】

2本立て切替ヘッダー

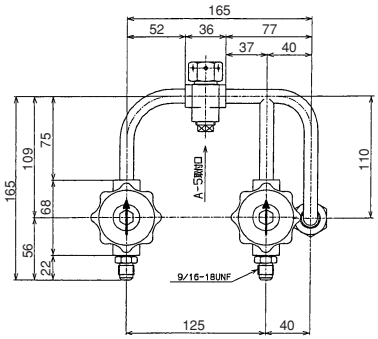

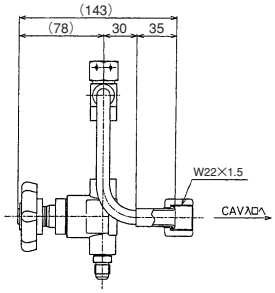

減圧弁セット

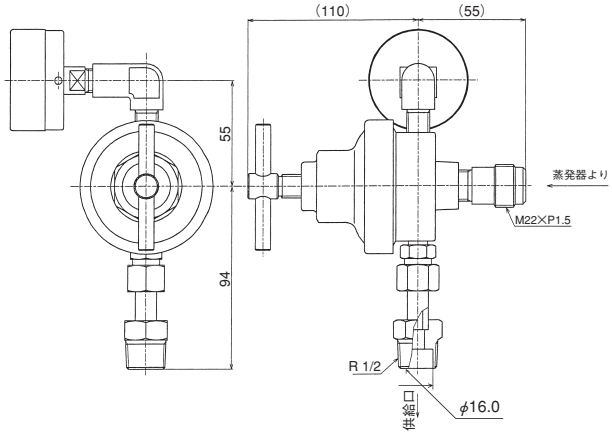

節約弁セット

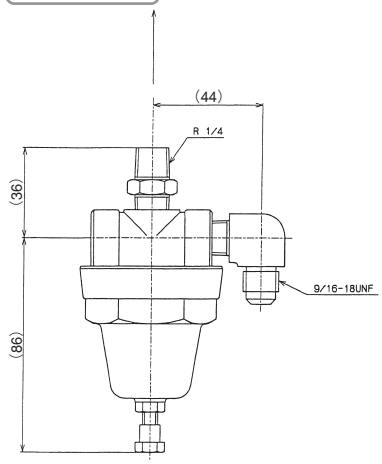

フレキホース

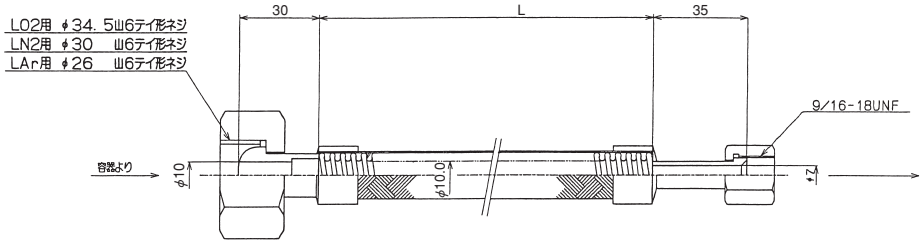

【高圧ガス特定設備】

■その他、大流量タイプ…40m³/h
■高圧タイプ……高圧 N_2-LGC容器用（レーザー用）もご用意できますので、流量・圧力をご連絡下さい。