D バルブ，集合装置構成部品，その他の機器
❶バルブ…配管取出しBバルブ

BOシリーズ（酸素，窒素，アルゴン，炭酸ガス，ヘリウム用）…MV（認定品）
BAシリーズ（アセチレン，プロパン，水素用）

【配管取出し口Bバルブ】

- ●工場内のガス配管ヘッダー等の取出し口バルブとして、ご使用下さい。参照 P221
- ●本体は、真鍮製です。
- ●BO型は右ネジ、不燃性及び支燃性ガス用に、ご使用下さい。
- ●BA型は左ネジ、可燃性ガス用に、ご使用下さい。
- ●BAS型は左ネジ（逆止弁内蔵）、可燃性ガス用に、ご使用下さい。

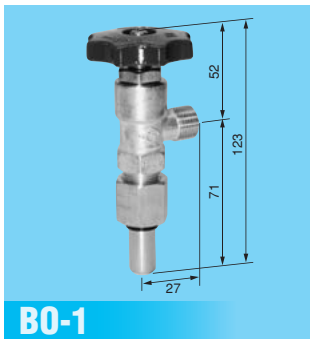

BO-1

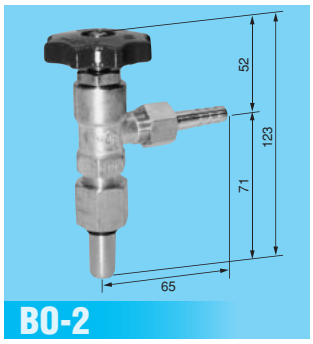

BO-2

BO-3

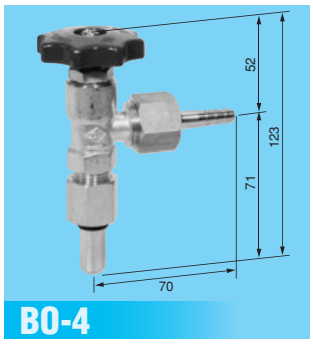

BO-4

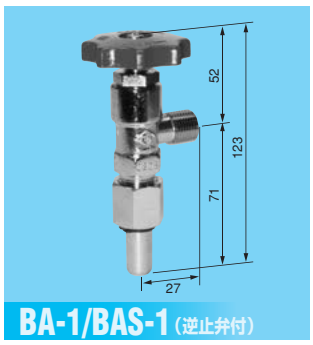

BA-1/BAS-1（逆止弁付）

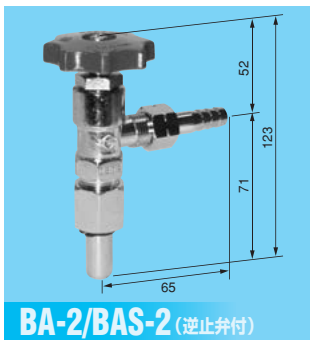

BA-2/BAS-2（逆止弁付）

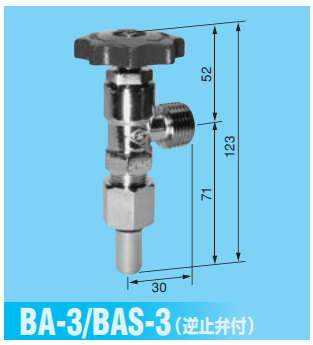

BA-3/BAS-3（逆止弁付）

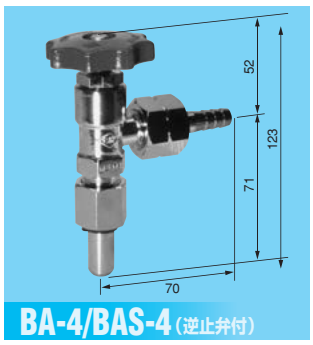

BA-4/BAS-4（逆止弁付）

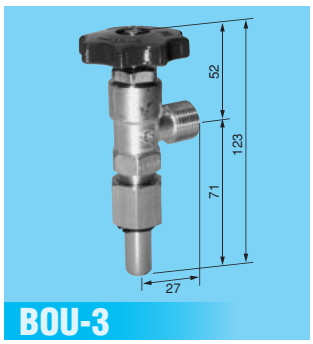

BOU-3

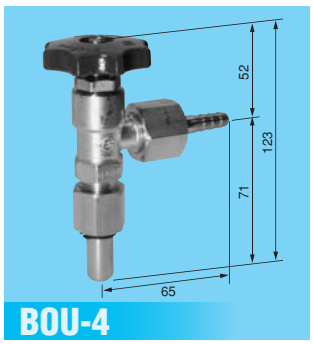

BOU-4

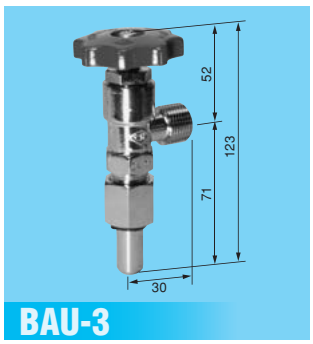

BAU-3

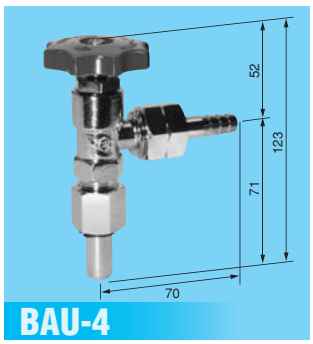

BAU-4

【標準仕様】

		Bバルブ（φ16）		Bバルブ φ22	Bバルブ 3/4-16UNF	AC用Bバルブ（φ16）		AC用Bバルブ φ22	AC用Bバルブ 3/4-16UNF	逆止弁付 AC用Bバルブ（φ16）		逆止弁付 AC用Bバルブ（φ22）	
仕様	型式	BO-1	BO-2	BO-3 BO-4	BOU-3 BOU-4	BA-1	BA-2	BA-3 BA-4	BAU-3 BAU-4	BAS-1	BAS-2	BAS-3	BAS-4
	認定品	MV-30-B01		MV-30-B03		MV-30-BA1		MV-30-BA3		なし		なし	
適用ガス		O_2, N_2, Ar, CO_2, He等				C_2H_2, LPG, H_2等				C_2H_2, LPG, H_2等			
材質	本体 ディスク	C3771B ナイロン				C3771B ナイロン				C3771B ナイロン			
設計圧力		3.0MPa				3.0MPa				3.0MPa			
使用温度		−10〜+60℃											
入口接続		M18×1.5 外径φ13ニップル				M18×1.5 外径φ13ニップル				M18×1.5 外径φ13ニップル			
出口接続		M16×1.5オネジ		W22山14オネジ	3/4-16 UNFオネジ (5/16ホース口付)	M16×1.5オネジ左		W22山14オネジ左	3/4-16 UNFオネジ (3/8ホース口付)	M16×1.5オネジ左		W22山14オネジ左	
			5/16 ホース口付	5/16 ホース口付			3/8 ホース口付	3/8 ホース口付			3/8 ホース口付		3/8 ホース口付
弁座径φmm		6		6		6		6		6		6	
CV値		0.8		0.8		0.8		0.8		0.8		0.8	
質量g		285	320	300	370	285	320	300	370	290	325	305	375