D バルブ，集合装置構成部品，その他の機器
❶バルブ…切替バルブ（充填バルブ）

KV-250-C，KV-250-F，KV-250-CIS，SV-30-CAIS…KV/MV（認定品）

【切替バルブ】

- 各種ガス集合装置及び高圧ガス充填操作盤の切替バルブ、ストップバルブ等にご使用下さい。参照 P249, 250
- 軽快なハンドル操作の高圧弁です。
- 使用ガス、圧力、口径及び材質等使用目的に合ったバルブをご採用下さい。
- 高圧設備の場合、大臣認定品（MVシリーズ）をご用命下さい。

※開閉表示付ハンドルがラインアップ

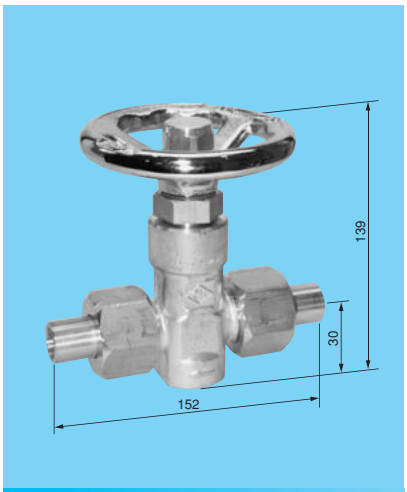

KV-250-C

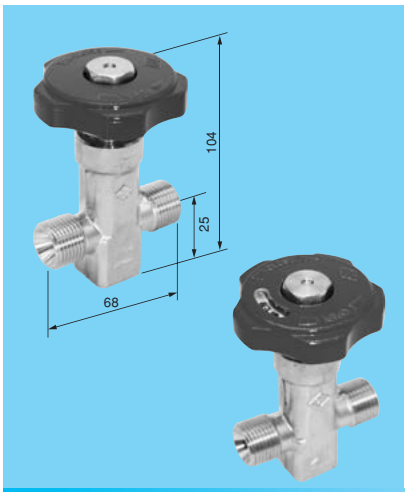

KV-250-CIS

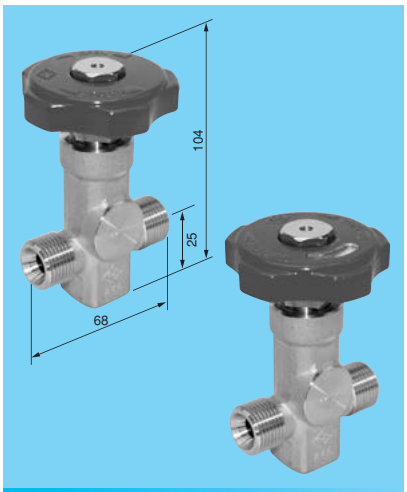

KVS-250-CIS

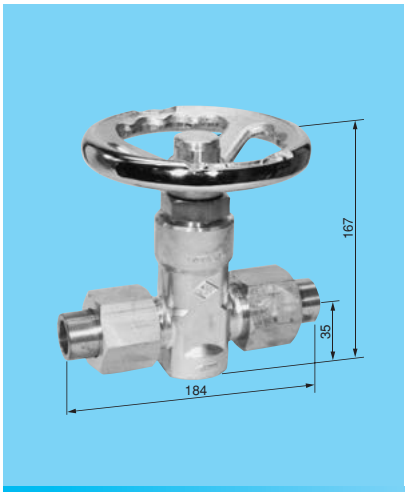

KV-250-F

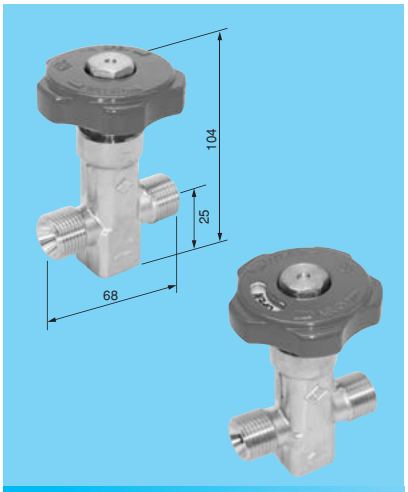

SV-30-CAIS

認定品仕様－KV/MVシリーズ

御注文時に下記項目をご指定下さい

- 型式
- 流体名
- 設計圧力
- 入口／出口特殊継手

※酸素用バルブのディスクは、オプションでナイロン66に変更できます。
※KVシリーズのスピンドル・シールはダブルOリング

【標準仕様】

仕様 ＼ 型式（品番）		切替バルブ				AC切替バルブ
		KV-250-C	KV-250F	KV-250-CIS	KVS-250-CIS	SV-30-CAIS
	認定品（品番）	MV-250-C	MV-250-F	MV-250-CIS	MVS-250-CIS	MV-30-CAIS
適用ガス		O_2, N_2, Ar, CO_2等			H_2, He等	C_2H_2等
材質	本体	C3771B	C3771B	C3771B	SUS316	C3771B
	ディスク	ダイフロン	ダイフロン	ダイフロン	ダイフロン	ダイフロン
設計圧力		24.6MPa				3.0MPa
使用温度		−10〜＋60℃				
入口接続		W29山16オネジ φ16ニップル（C3604B）	M40×2.0 φ22ニップル（C3604B）	W22山14オネジ		
出口接続		W29山16オネジ φ16ニップル（C3604B）	M40×2.0 φ22ニップル（C3604B）	W22山14オネジ		
弁座径φmm		10	14	8		8
CV値		1.65	3.0	1.0		1.0
質量g		2160	4435	510		510