D バルブ，集合装置構成部品，その他の機器
❶バルブ…ネックバルブ

KV-250シリーズ（酸素，窒素，アルゴン，炭酸ガス，水素，ヘリウム用）…KV/MV（認定品）
SV-30シリーズ（アセチレン，プロパン用）…MV（認定品）

【ネックバルブ】

●各種ガス集合装置用ネックバルブ、及び操作盤のストップバルブ等にご使用下さい。 参照 P189～200
●軽快なハンドル操作の高圧弁です。
●使用ガス、圧力、口径及び材質等使用目的に合ったバルブをご採用下さい。
●高圧設備の場合、大臣認定品（MVシリーズ）をご用命下さい。
※開閉表示付ハンドルがラインアップ

パージバルブ
PV-150

KV-250-A

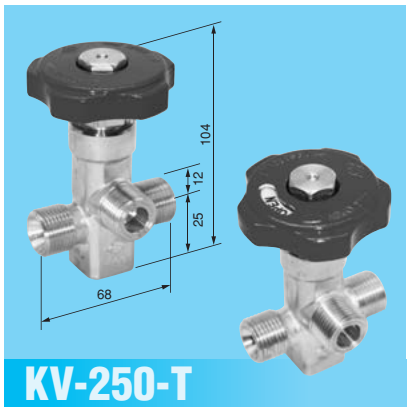

KV-250-T

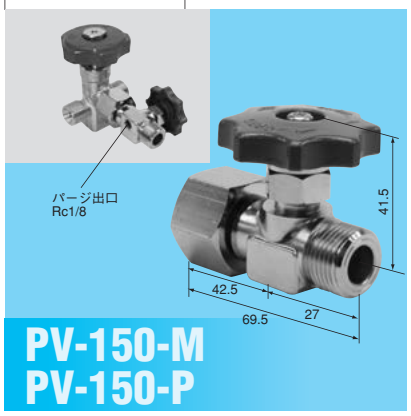

PV-150-M
PV-150-P

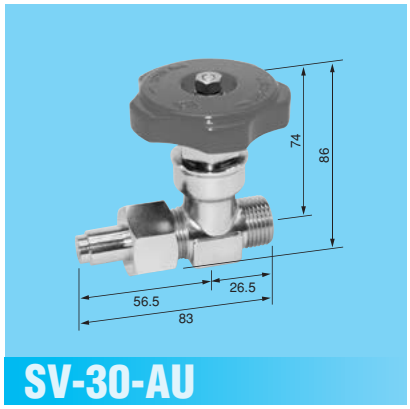

SV-30-AU

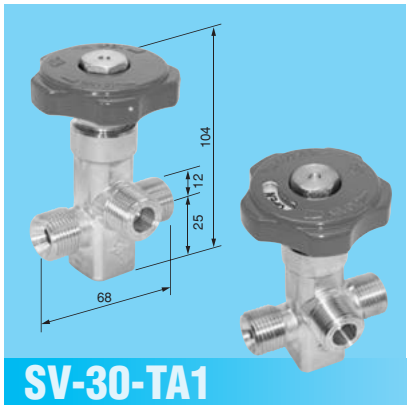

SV-30-TA1

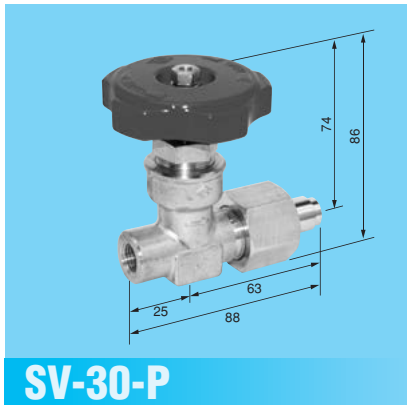

SV-30-P

【標準仕様】

		アングル弁	三方弁	三方弁	AC二方弁	AC三方弁	LP二方弁	パージ弁（ネック弁取付型）	
型式		KV-250-A	KV-250-T	KVS-250-T	SV-30-AU	SV-30-TA1	SV-30-P	PV-150-M	PV-150-P
認定品		MV-250-A	MV-250-T	MVS-250-T	MV-30-AU	MV-30-TA1	MV-30-P	なし	
適用ガス		O_2, N_2, Ar, CO_2等		He, H_2等	アセチレン等		LPG等	O_2, N_2, CO_2, He, H_2, アセチレン, LPG等	
材質	本体 ディスク	C3771B ダイフロン		SUS316 ダイフロン	C3771B ダイフロン			C3771B（クロームめっき仕上げ） ナイロン66/テフロン（AC）	
設計圧力		24.6MPa			3.0MPa			16.2MPa	
使用温度		−10～+60℃							
入口接続		W22山14オネジ	W22山14オネジ		W22山14オネジ	W22山14オネジ	Rc1/4	W22山14袋ナット 金属当り	W22山14袋ナット パッキン当り
出口接続		W22山14 M12×1.0ニップル	W22山14×2オネジ		W22山14 外径φ15ニップル	W22山14 ×2オネジ	W22山14 外径φ15ニップル	W22山14オネジ （パージ出口: Rc1/8）	
弁座径φmm		4	4	4	6	4	6	2.5	
CV値		0.45	0.45	0.45	0.8	0.45	0.8	—	
質量g		620(ニップル付)	530	540	440	530	455	305	