A ボンベ用圧力調整器
❶流量計付1段減圧式圧力調整器（MAX.1次圧力:15.0MPa, 調整圧力:0.1～0.6MPa）

ハイセレクト・シリーズ
AHN-1，AHSN-1/GHN-1，GHSN-1…MR（認定品）シリーズ

【外観寸法図】

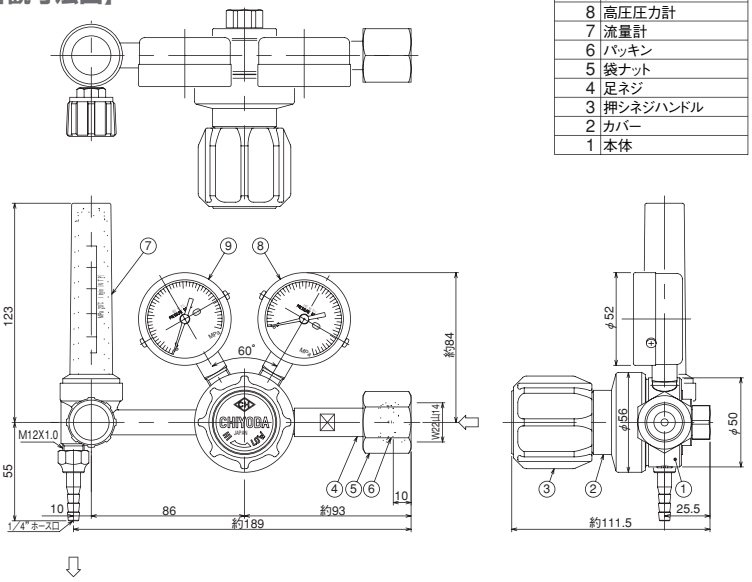

9	低圧圧力計
8	高圧圧力計
7	流量計
6	パッキン
5	袋ナット
4	足ネジ
3	押シネジハンドル
2	カバー
1	本体

【外観寸法図】

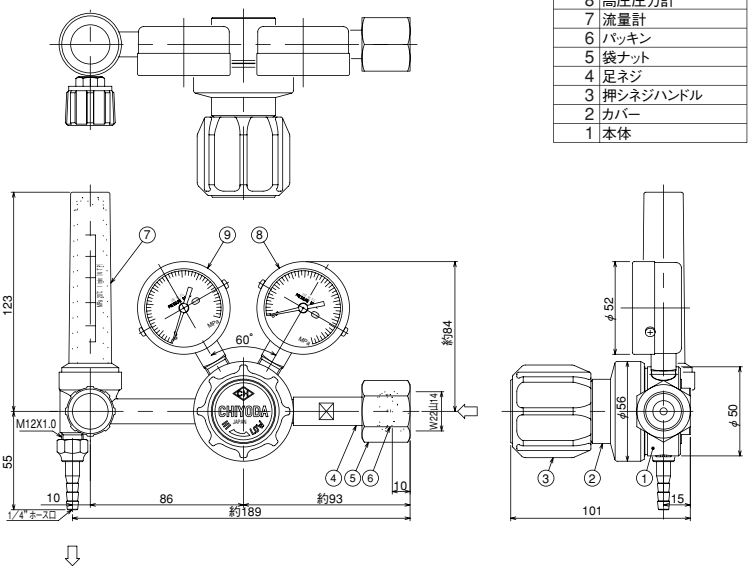

9	低圧圧力計
8	高圧圧力計
7	流量計
6	パッキン
5	袋ナット
4	足ネジ
3	押シネジハンドル
2	カバー
1	本体

【標準仕様】

仕様		1段減圧式		1段減圧式	
型式		AHN-1	AHSN-1	GHN-1	GHSN-1
認定品		MR-30	MR-30	MR-30-H	MR-30-H
適用ガス		Ar, N_2, O_2, Air等	He	Ar, N_2, O_2, Air等	He, H_2
材質	本体 ダイヤフラム シート	C3771B CR C3604B	C3771B SUS316 C3604B	C3771B CR C3604B	C3771B SUS316 C3604B
1次圧力		15.0MPa以下（認定品: 20MPa以下）			
調整圧力		0.1～0.6MPa			
最大流量		100ℓ/min（標準状態）	200ℓ/min（He: 標準状態）	100ℓ/min（標準状態）	200ℓ/min（He: 標準状態）
1次圧力計		0～25MPa		0～25MPa	
2次圧力計		0～1MPa		0～1MPa	
流量計		2～25ℓ/min（標準状態）	3～30ℓ/min（標準状態）	2～25ℓ/min（標準状態）	3～30ℓ/min（標準状態）
入口接続		W22山14（右）	He: φ21山14（左）	W22山14（右）	He: φ21山14（左） H_2: W22山14（左）
出口接続		M12×1.0（φ6ホース継手）			
CV値		0.8			
質量		1.5kg			