C 耐圧・気密テスト,高圧・超高圧ガスの充填用圧力調整器（装置・ライン用）

❸SKR－シリーズ（MAX.1次圧力:35.0MPa，調整圧力:5.0～30.0MPa）

SKR-400H,SKR-400H-H

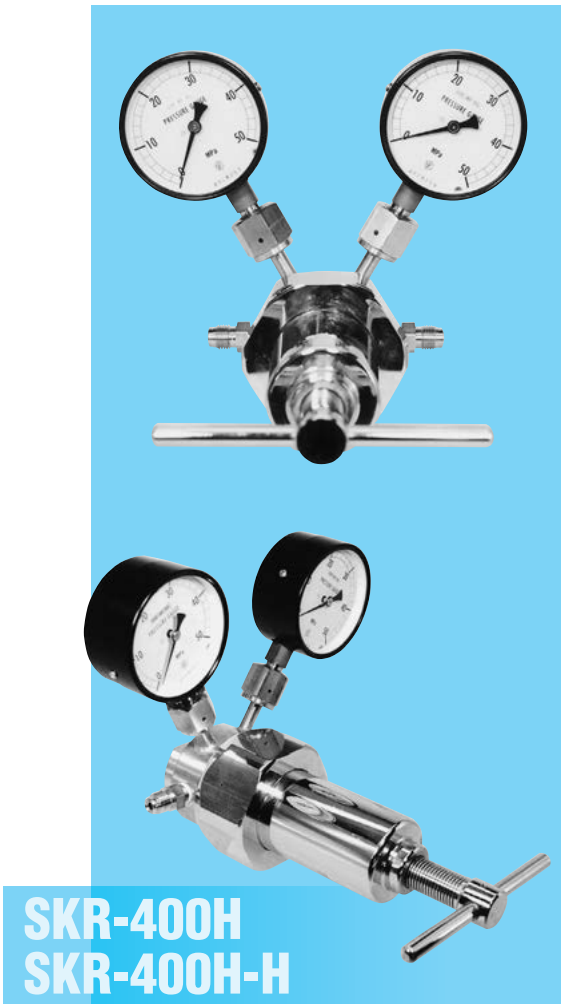

【外観寸法図】

7	出入口継手
6	低圧圧力計
5	高圧圧力計
4	押シネジハンドル
3	カバーナット
2	カバー
1	本体

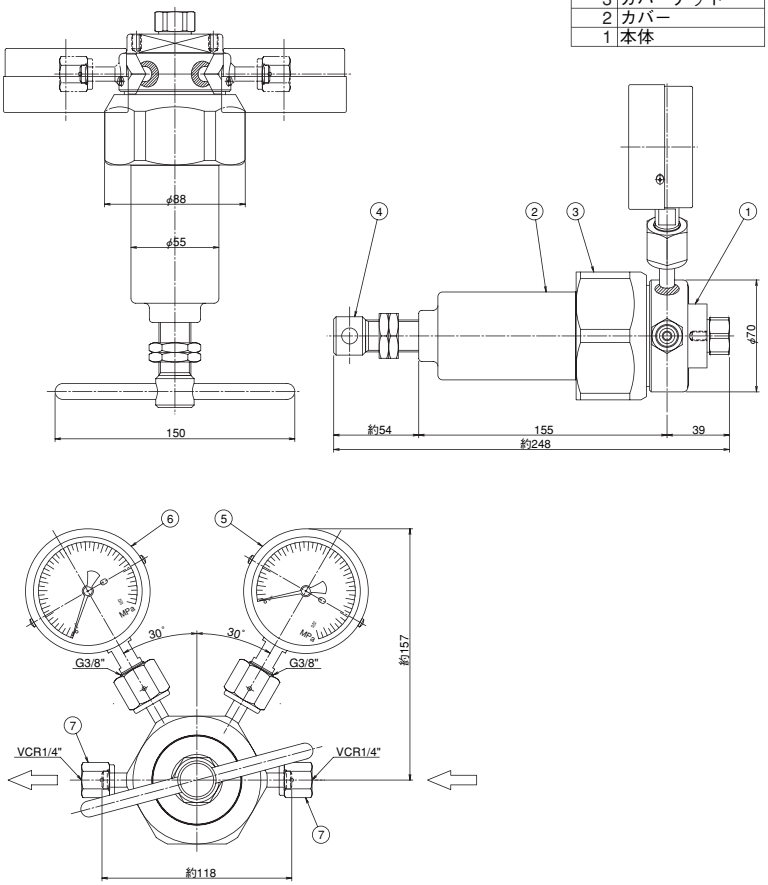

【SKR-200H-H/SKR-200HS-H型 流量表】

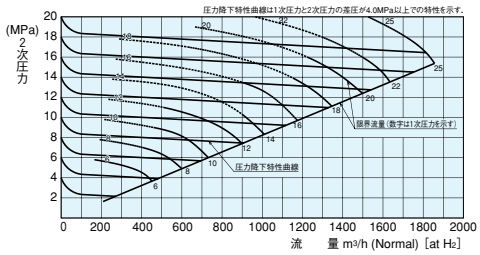

【特長】

1 1次側最高圧力35.0MPaまで昇圧された超高圧ガスを2次圧力5.0～30.0MPaの範囲で減圧し、使用する場合に、ご使用下さい。
特に超高圧ガス充填設備、高圧N_2レーザー設備等に最適です。

2 酸素ガスをはじめ多くのガスに安心して使用していただくため、全品超音波洗浄による脱脂処理を施しています。

3 圧力計を標準装備しており、設定圧力を確認しながらハンドル操作ができます。

※使用目的に応じて、型式及び使用流体をご指定下さい。

※高圧ガス設備に使用する場合は、KHK認定受験品となります。

【標準仕様】

仕様 ＼ 型式		SKR-400H	SKR-400H-H
認定品		無し	無し
		右高圧／左高圧	右高圧／左高圧
適用ガス		O_2, N_2, Ar等	H_2, He
材質	本体 ピストン シート	SUS304 SUS304 ポリアミドイミド	SUS304 SUS304 ポリアミドイミド
1次圧力		35.0MPa以下	
調整圧力		5.0～30.0MPa	
標準流量		90m³/h（標準状態　P2=10MPa）	180m³/h（標準状態　P2=10MPa）
1次圧力計		0～50MPa	
2次圧力計		0～50MPa	
使用温度		10～＋60℃	
標準出入口接続		VCR1/4メス or オス	
CV値		0.03	
逃し弁		なし	
質量		4.2kg	

【SKR-400H型 流量表】

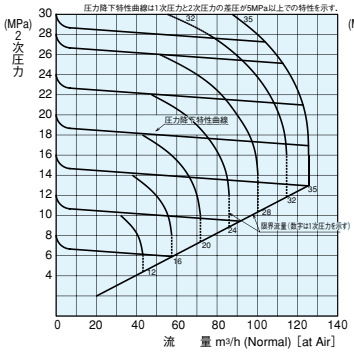
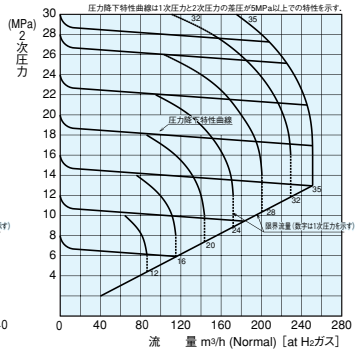
【SKR-400H-H型 流量表】