C 耐圧・気密テスト,高圧・超高圧ガスの充填用圧力調整器（ボンベ用/装置・ライン用）

❷TKR－シリーズ（MAX.1次圧力:20.0MPa，調整圧力:2.0～12.0MPa）

TKR-120H,TKR-120H-H,TKR-120HS,TKR-120HS-H …MR（認定品）シリーズ

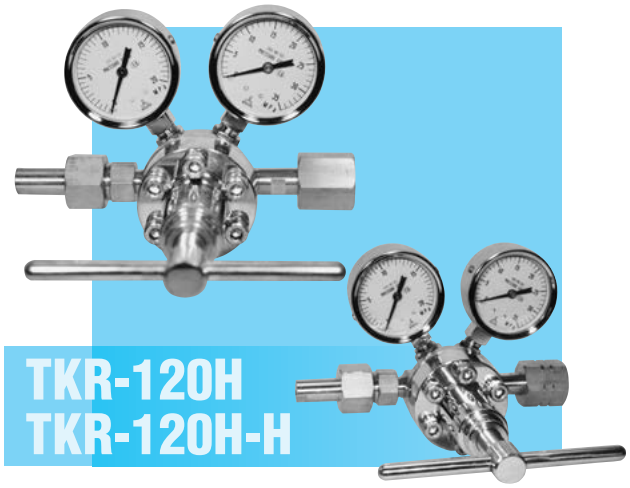

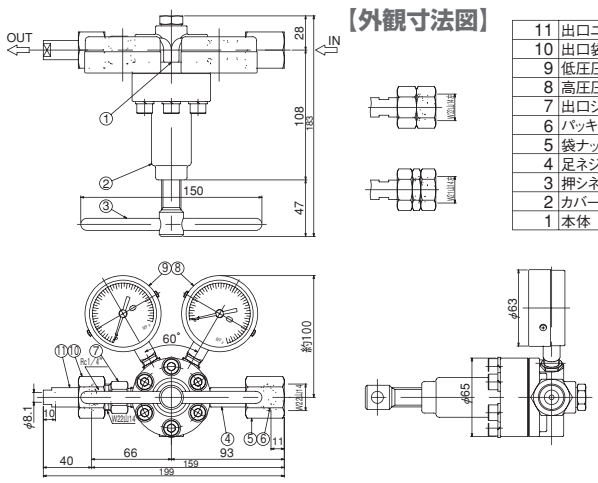

【外観寸法図】

11	出口ニップル
10	出口袋ナット
9	低圧圧力計
8	高圧圧力計
7	出口ジョイント
6	パッキン
5	袋ナット
4	足ネジ
3	押シネジハンドル
2	カバー
1	本体

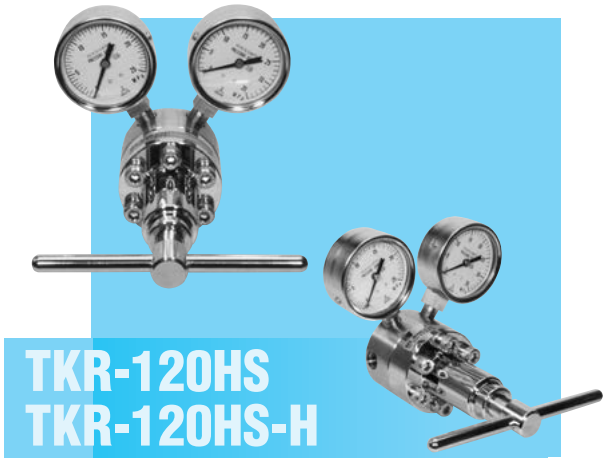

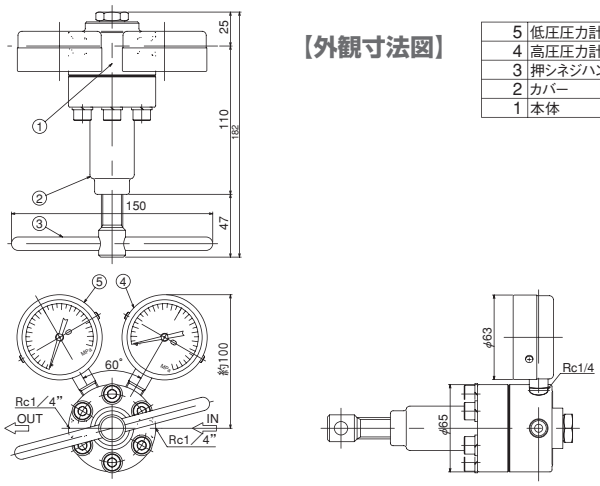

【外観寸法図】

5	低圧圧力計
4	高圧圧力計
3	押シネジハンドル
2	カバー
1	本体

【特長】

高圧（MAX.20.0MPa以下）で充填された容器に使用でき、2次側が高い圧力を必要とする各種高圧ガス設備や、製造設備の気密試験等に適した圧力調整器です。

軽量小型化、操作性及び安全性に留意した設計となっております。

水素、ヘリウム用は、別途ご指定下さい。

高圧ガス設備に使用する場合は、認定品とご指定下さい。

【TKR-120H/TKR-120HS型流量表】

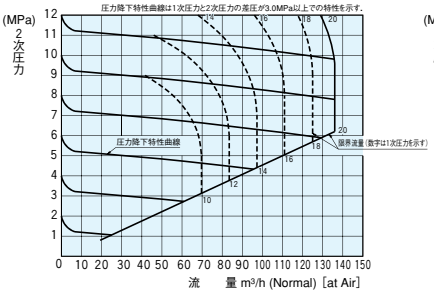

【TKR-120H-H/TKR-120HS-H型流量表】

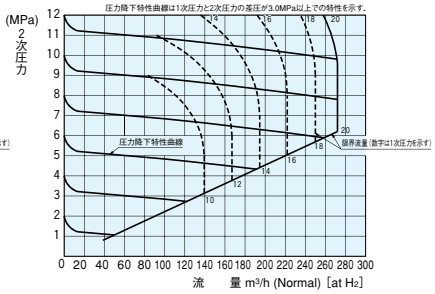

【標準仕様】

型式 / 認定品 / 仕様		TKR-120H / MR-120H	TKR-120HS / MR-120HS	TKR-120H-H / MR-120H-H	TKR-120HS-H / MR-120HS-H
		右高圧	右高圧／左高圧	右高圧	右高圧／左高圧
適用ガス		O_2, N_2, Ar等		H_2, He	
材質	本体 ピストン シート	C3771B SUS304 C3604B	SUS304 SUS304 SUS304	C3771B SUS304 C3604B	SUS304 SUS304 SUS304
1次圧力		20.0MPa以下			
調整圧力		2.0～12.0MPa			
標準流量		80m³/h（標準状態・N_2）		160m³/h（標準状態・H_2/He）	
1次圧力計		0～35MPa			
2次圧力計		0～20MPa			
使用温度		−10～＋60℃			
入口接続		W22山14袋ナット（右）	Rc1/4	H_2；W22山14（左） He；φ21山14（左）	Rc1/4
出口接続		W22山14（右）φ8 ニップル付（Rc1/4）		W22山14（右）φ8 ニップル付（Rc1/4）	
CV値		0.058			
質量		2.5kg			

認定品仕様－MRシリーズ

御注文時に下記項目をご指定下さい

- 型式・流体名
- 右高圧／左高圧
- 1次／2次設計圧力
- 1次／2次圧力計
- 入口／出口継手形状