C 耐圧・気密テスト,高圧・超高圧ガスの充填用圧力調整器（ボンベ用/装置・ライン用）

❷TKRーシリーズ（MAX.1次圧力:20.0MPa，調整圧力:0.5～3.0MPa）

TKR-30H,TKR-30H-H,TKR-30HS,TKR-30HS-H …MR（認定品）シリーズ

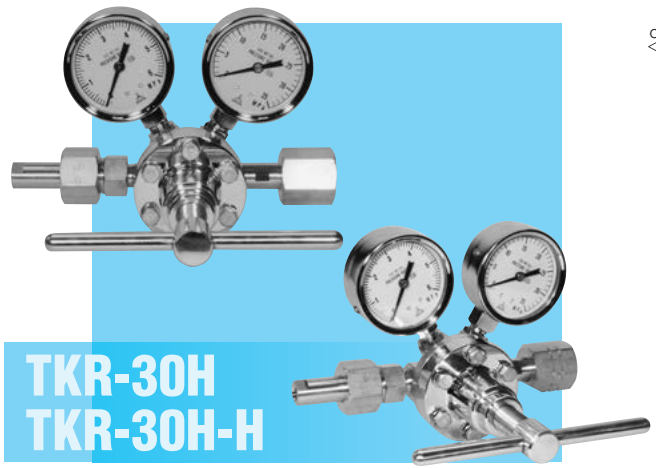

【外観寸法図】

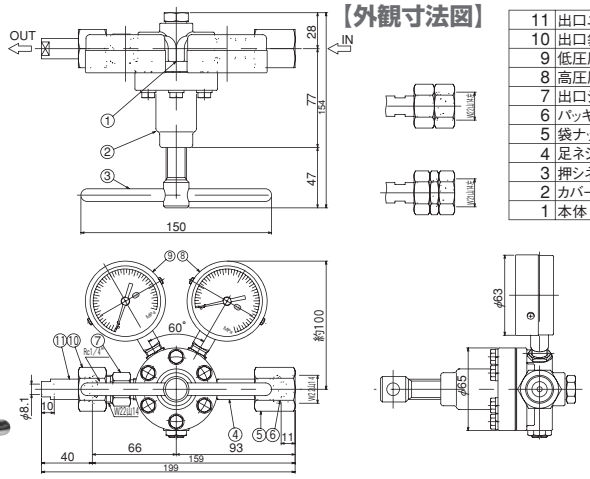

11	出口ニップル
10	出口袋ナット
9	低圧圧力計
8	高圧圧力計
7	出口ジョイント
6	パッキン
5	袋ナット
4	足ネジ
3	押シネジハンドル
2	カバー
1	本体

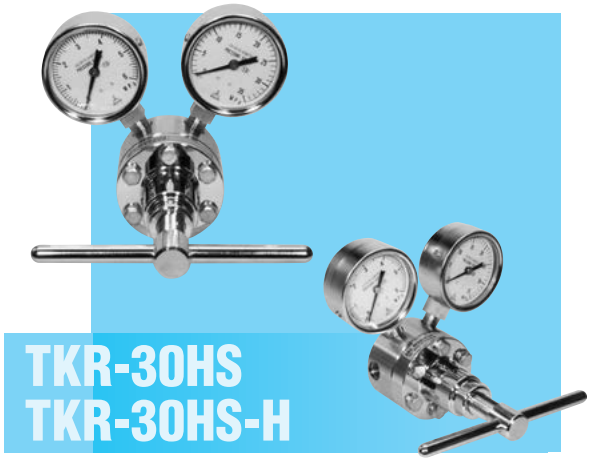

【外観寸法図】

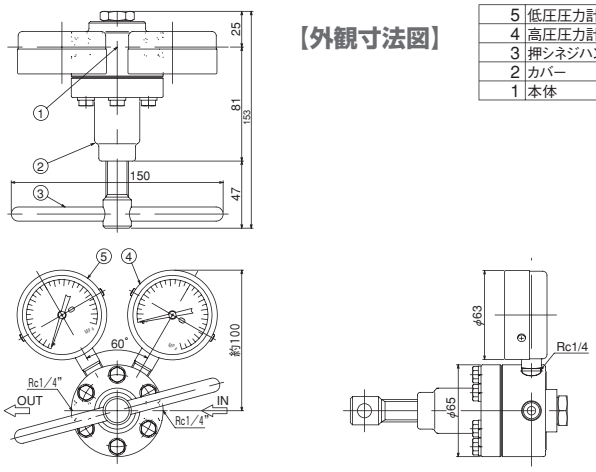

5	低圧圧力計
4	高圧圧力計
3	押シネジハンドル
2	カバー
1	本体

【特長】

高圧（MAX.20.0MPa以下）で充填された容器に使用でき、2次側が高い圧力を必要とする各種高圧ガス設備や、製造設備の気密試験等に適した圧力調整器です。

軽量小型化、操作性及び安全性に留意した設計となっております。

水素、ヘリウム用は、別途ご指定下さい。

高圧ガス設備に使用する場合は、認定品とご指定下さい。

【TKR-30H/TKR-30HS型流量表】

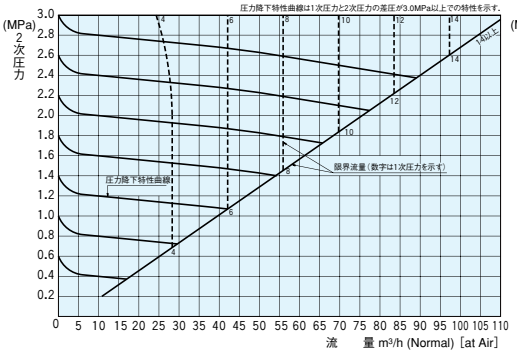

【TKR-30H-H/TKR-30HS-H型流量表】

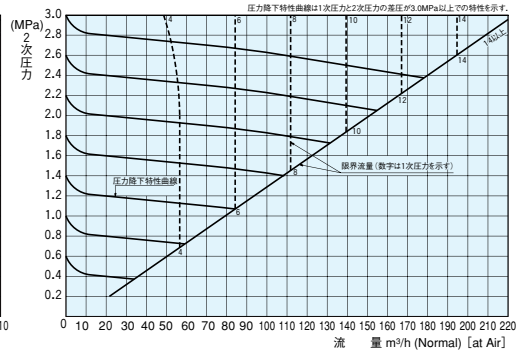

【標準仕様】

仕様 ＼ 型式		TKR-30H	TKR-30HS	TKR-30H-H	TKR-30HS-H
認定品		MR-30H	MR-30HS	MR-30H-H	MR-30HS-H
		右高圧	右高圧／左高圧	右高圧	右高圧／左高圧
適用ガス		O_2, N_2, Ar等		H_2, He	
材質	本体	C3771B	SUS304	C3771B	SUS304
	ダイヤフラム	SUS316	SUS316	SUS316	SUS316
	シート	C3604B	SUS304	C3604B	SUS304
1次圧力		20.0MPa以下			
調整圧力		0.5～3.0MPa			
標準流量		50m³/h（標準状態・N_2）		100m³/h（標準状態・H_2/He）	
1次圧力計		0～35MPa			
2次圧力計		0～6MPa			
使用温度		−10～+60℃			
入口接続		W22山14袋ナット（右）	Rc1/4	H_2；W22山14（左） He；φ21山14（左）	Rc1/4
出口接続		W22山14（右）φ8 ニップル付（Rc1/4）		W22山14（右）φ8 ニップル付（Rc1/4）	
CV値		0.058			
質量		1.7kg			

認定品仕様－MRシリーズ

御注文時に下記項目をご指定下さい

- 型式・流体名
- 右高圧／左高圧
- 1次／2次設計圧力
- 1次／2次圧力計
- 入口／出口継手形状