C 耐圧・気密テスト,高圧・超高圧ガスの充填用圧力調整器（ボンベ用/装置・ライン用）

❶KR－シリーズ（MAX.1次圧力:15.0MPa，調整圧力:2.0～12.0MPa）

KR-120H,KR-120H-H,KR-120HS,KR-120HS-H …MR（認定品）シリーズ

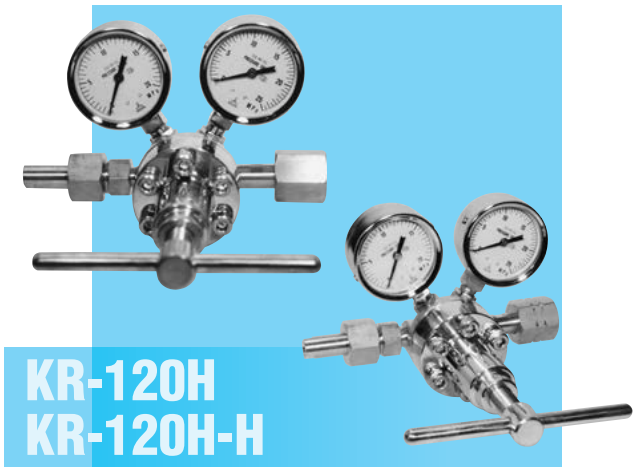

【外観寸法図】

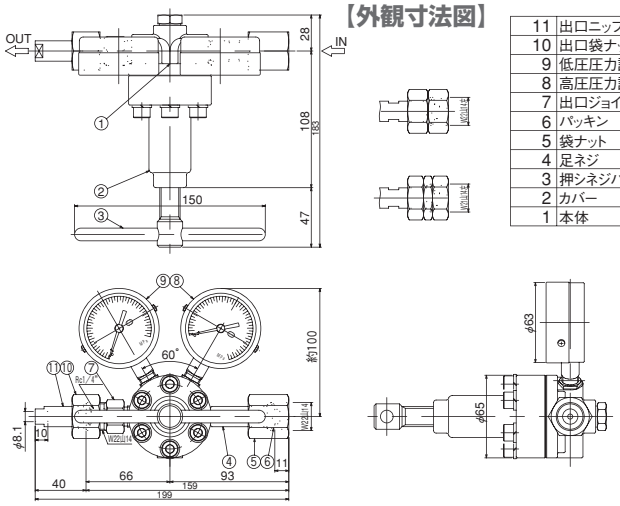

11	出口ニップル
10	出口袋ナット
9	低圧圧力計
8	高圧圧力計
7	出口ジョイント
6	パッキン
5	袋ナット
4	足ネジ
3	押シネジハンドル
2	カバー
1	本体

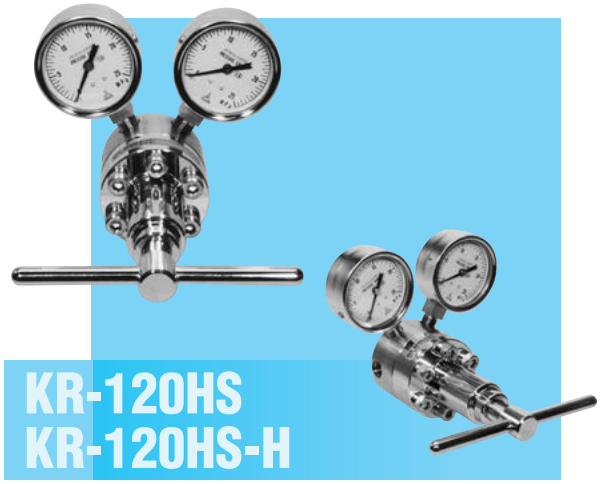

【外観寸法図】

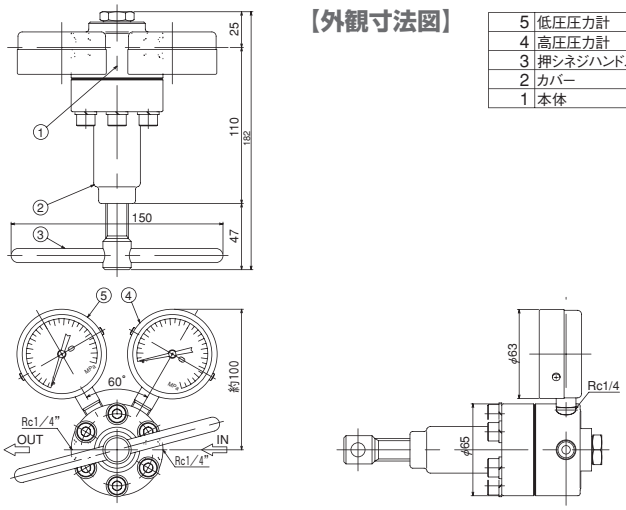

5	低圧圧力計
4	高圧圧力計
3	押シネジハンドル
2	カバー
1	本体

【特長】

高圧で充填された容器に使用でき、2次側が高い圧力を必要とする各種高圧ガス設備や、製造設備の気密試験等に適した圧力調整器です。

軽量小型化、操作性及び安全性に留意した設計となっております。

水素、ヘリウム用は、別途ご指定下さい。

高圧ガス設備に使用する場合は、認定品とご指定下さい。 参照 P55

【KR-120H/KR-120HS型流量表】

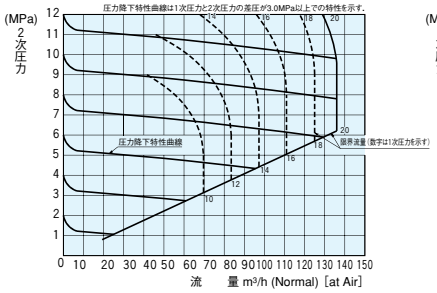

【KR-120H-H/KR-120HS-H型流量表】

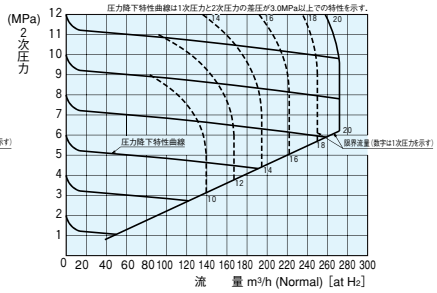

【標準仕様】

仕様＼型式		KR-120H	KR-120HS	KR-120H-H	KR-120HS-H
		右高圧	右高圧／左高圧	右高圧	右高圧／左高圧
適用ガス		O_2, N_2, Ar等		H_2, He	
材質	本体 ピストン シート	C3771B SUS304 C3604B	SUS304 SUS304 SUS304	C3771B SUS304 C3604B	SUS304 SUS304 SUS304
1次圧力		15.0MPa以下			
調整圧力		2.0～12MPa			
標準流量		80m³/h（標準状態・N_2）		160m³/h（標準状態・H_2/He）	
1次圧力計		0～25MPa			
2次圧力計		0～20MPa			
使用温度		−10～＋60℃			
入口接続		W22山14袋ナット（右）	Rc1/4	H_2；W22山14袋ナット（左） He；φ21山14袋ナット（左）	Rc1/4
出口接続		W22山14オスφ8 ニップル付（Rc1/4）		W22山14オスφ8 ニップル付（Rc1/4）	
CV値		0.058			
質量		2.5kg			